ПАО "МТС"

Комбинат по обработке рулонной стали

Рабочая документация

Система оповещения и управления эвакуацией людей при пожаре

020-06/2026-СОУЭ

2026

Ведомость рабочих чертежей основного комплекта

Лист	Наименование	Примечание
1	Общие данные (Начало)	
2	Общие данные (Окончание)	
3	Условно графические обозначения оборудования	
4	Условно графические обозначения кабеля	
5-12	Структурная схема	
13-18	Схема электрическая принципиальная	
19	План на отм. 0,000 в осях И-Н5/1-85	
20	Маркировочный план на отм. 0,000 в осях Д3-Ж6/62-88	
21	Маркировочный план на отм. 0,000 в осях А-Д2/62-88	
22	Административный корпус	
23	Административный корпус	
24	Административный корпус	
25-35	Расчёт блока питания	

Ведомость ссылочных и прилагаемых документов

Обозначение	Наименование	Примечание
	Прилагаемые документы	
020-06/2026-АПС	Спецификация оборудования, изделий и материалов	
020-06/2026-АПС	Задание на электроснабжение и заземление	
020-06/2026-АПС	Кабельный журнал	
20-06/2026-АПС	Таблица адресов	

Общие указания

Рабочая документация разработана на основании технического задания и исходных данных, полученных от Заказчика.

Рабочие чертежи, технические решения выполнены в соответствии с действующими правилами, нормами и стандартами РФ:

ГОСТ Р21.1101-2013 "Основные требования к проектной и рабочей документации"

ФЗ №123 "Технический регламент о требованиях пожарной безопасности"

ПУЭ, изд. 7 "Правила устройства электроустановок"

Федеральный закон № 123-ФЗ от 22.07.2008 г. Технический регламент о требованиях пожарной безопасности;

Федеральный закон N 384-ФЗ от 30.12.2009 г. Технический регламент о безопасности зданий и сооружений;

СП 3.13130.2009 «Системы противопожарной защиты. Система оповещения и управления эвакуацией при пожаре. Требования пожарной безопасности»;

СП 6.13130.2021 «Системы противопожарной защиты. Электрооборудование. Требования пожарной безопасности»;

СП 484.1311500.2020 «Системы противопожарной защиты. Системы пожарной сигнализации и автоматизация систем противопожарной защиты. Нормы и правила проектирования»;

СП 486.1311500.2020 «Системы противопожарной защиты. Перечень зданий, сооружений, помещений и оборудования, подлежащих защите автоматическими установками пожаротушения и системами пожарной сигнализации. Требования пожарной безопасности»;

ГОСТ 53325-2012 «Техника пожарная. Технические средства пожарной автоматики. Общие технические требования и методы испытаний»;

ГОСТ 31565-2012 «Кабельные изделия. Требования пожарной безопасности»;

ГОСТ Р 59639-2021 "Системы оповещения и управления эвакуацией людей при пожаре. Руководство по проектированию, монтажу, техническому обслуживанию и ремонту. Методы испытаний на работоспособность"

СП51.13330.2011 "Защита от шума"

Краткая характеристика объекта.

Здание комбината ортогональной Г-образной формы в плане с разрезами в осях 448,7 м х 399,0 м состоит из 2-х функциональных блоков: производственная зона и помещения бытового назначения.

Здание комбината переменной этажности.

Объемно-планировочные решения здания обеспечивают осуществление всех технологических процессов предусмотренных в здании:

Проектируемые здания занимают площади не превышающие площади допустимого пожарного отсека.

Система оповещения и управления эвакуацией (СОУЭ)

Характеристика системы.

Система оповещения и управления эвакуацией людей - комплекс организационных мероприятий и технических средств, предназначенный для своевременного сообщения людям информации о возникновении пожара%, необходимости эвакуироваться, путях и очередности эвакуации.

В соответствии с СП 3.13130.2009 табл.2 принимается СОУЭ 2 типа:

- выдачу аварийного сигнала в автоматическом режиме при пожаре;
- контроль целостности линий связи и контроля технических средств оповещения.

При возгорании на защищаемом объекте - срабатывании пожарного извещателя, сигнал поступает на Рубеж-20П. Прибор согласно запрограммированной логике выдает сигнал на запуск оповещения.

В качестве оповещателе используются настенные, потолочные оповещатели. Звуковые оповещатели СОУЭ обеспечивают уровень звука не менее чем на 15дБА выше допустимого кровня звука постоянного шума в защищаемом помещении (не менее 75дБА и не более 120дБА). Уровень звукового давления звуковой сигнализации на расстоянии 1 м от прибора (ППКП, ППУ) не менее 50 дБА, согласно руководству по эксплуатации пульта контроля и управления.

Оповещатели устанавливаются в помещениях с временным и постоянным пребыванием людей.

Структура и состав системы:

В состав оповещения о пожаре входит следующее:

- оповещатель охранно-пожарный световой адресный ОПОП 1-R3 "ВЫХОД";
- оповещатель звуковой ОПОП 2-35 24В;
- модуль релейный со встроенным изолятором короткого замыкания РМ-4К-ИКЗ-R3.

Звуковые оповещатели ОПОП 2-35 24В и световые оповещатели ОПОП 1-R3 "ВЫХОД" подключаются к выходам релейного модуля РМ-4К-ИКЗ-R3, который подаёт на оповещение напряжение и обеспечивает контроль исправности линии оповещения на обрыв и короткое замыкание.

Согласовано

Взам. инв. №

Подп. и дата

Инв. № подп.

Изм.	Кол.уч.	Лист	N док.	Подп.	Дата
ГИП		Кузнецов			07.26
Н.контр.		Пашков			07.26
Проверил		Кузнецов			07.26
Разработал		Князев			07.26

020-06/2026-СОУЭ

Комбинат по обработке рулонной стали

Цеха регенерации, травления, холодного проката, токарный, цинкования, складирования и покраски

Стадия	Лист	Листов
Р	1	2

Спецификация оборудования, изделий и материалов

ПАО "МТС"

Формат А3

Кабельные линии связи

Огнестойкие кабельные линии системы СОУЭ выполняются самостоятельными кабелями, не распространяющим горение типа КПСВВнг(А)-LSLTх 1х2х1,5.

Тип ОКЛ "Спецкаблайн". ТУ 42.22.12-134-47273194-2024. Монтаж всех типов ОКЛ должен производиться в строгом соответствии с инструкциями и технической документацией завода-изготовителя. Крепление ОКЛ допускается к сэндвич-панелям с огнестойким минеральным заполнением и гипсокартону. Для обеспечения заявленной огнестойкости должны использоваться только кабели производства завода «Спецкабель». Для проектирования и монтажа линий разработана специальная инструкция, содержащая правила монтажа, готовые варианты конструкций крепления и примеры спецификаций.

Монтаж кабельных линий. Монтаж кабельных трасс по помещениям произвести в трубе ПВХ гофрированной, лотке. Нарезку кабелей произвести после контрольного промера трассы прокладки по месту.

Электропитание и заземление

Электроприемники СОУЭ по степени обеспечения надежности электропитания относятся к I категории согласно Правилам устройства электроустановок. Резервированный источник питания имеет встроенные аккумуляторные батареи, обеспечивающие работоспособность системы при пропадании основного электропитания. Переход на резервное питание происходит автоматически без нарушения установленных режимов работы и функционального состояния системы. Для обеспечения безопасности эксплуатации СОУЭ все электрооборудование, находящееся под напряжением 220В, требуется заземлить в соответствии с требованиями ПУЭ. Заземление выполняется медным проводом, который присоединяется к сети заземления (см. раздел ЭОМ). Сечение заземляющего провода выбирается таким, чтобы общее сопротивление заземляющего устройства не превышало 4 Ом.

Устранение неисправностей и ложных срабатываний СОУЭ

Устранение неисправностей должно осуществляться за время, предусмотренное в договоре с обслуживающей организацией, но не более 24 ч. Допускается время устранения неисправности увеличивать до 72 ч при наличии единичной неисправности, не оказывающей влияние на работоспособность СОУЭ в целом (СОУЭ функционирует в полном объеме при наличии неисправности). На время устранения неисправности, в случаях ремонта СОУЭ, при отключении СОУЭ руководитель объекта (ответственный за обеспечение пожарной безопасности) должен обеспечить силами дежурного персонала объекта возможность оповещения людей о пожаре, управления эвакуацией людей и обеспечения их безопасной эвакуации при пожаре. При ремонте отдельных частей СОУЭ или проведении строительных (отделочных) работ в отдельных помещениях допускается отключение ремонтируемых частей СОУЭ или частей СОУЭ, расположенных в зоне проведения строительных работ. При ложных срабатываниях СОУЭ должны быть выявлены и устранены их причины.

Мероприятия по охране труда и техники безопасности.

Монтажно-наладочные работы следует начинать только после выполнения мероприятий по технике безопасности и противопожарной безопасности.

К работе по монтажу установки допускаются лица, прошедшие инструктаж по технике безопасности. Прохождение инструктажа отмечается в журнале.

Работу необходимо производить с соблюдением ПУЭ. Монтажные и ремонтные работы в электрических сетях и устройствах (или вблизи них), а также работы по присоединению и отсоединению проводов должны производиться только при снятом напряжении.

При работе на высоте необходимо использовать только приставные лестницы, стремянки, строительные леса. Применение подручных средств категорически запрещается. При пользовании приставными лестницами обязательно присутствие второго человека.

При монтаже и наладке необходимо руководствоваться также разделами по технике безопасности технической документации предприятий-изготовителей, ведомственными инструкциями и указаниями по технике безопасности при монтаже и наладке приборов и средств сигнализации.

Алгоритм работы оповещения и эвакуации

Система оповещения и управления эвакуацией (СОУЭ) переходит в режим «ПОЖАР».

- модуль релейный со встроенным изолятором короткого замыкания РМ-4К-ИКЗ-R3, который в свою очередь запускает оповещение, включается звуковое оповещение.
- включаются световые табло «Выход» (переходят в режим постоянного свечения).

В дежурном режиме (до получения сигнала):

- световые табло «Выход» полностью отключены.
- звуковые оповещатели (сирены) неактивны (нет звука).

Согласовано

Взам. инв. №

Подп. и дата

Инв. № подп.

						020-06/2026-СОУЭ		
						Комбинат по обработке рулонной стали		
Изм.	Кол.уч.	Лист	N док.	Подп.	Дата			
ГИП		Кузнецов			07.26	Цеха регенерации, травления, холодного проката, токарный, цинкования, складирования и покраски	Стадия	Лист	Листов
Н.контр.		Пашков			07.26		Р	1	2
Проверил		Кузнецов			07.26				
Разработал		Князев			07.26	Спецификация оборудования, изделий и материалов	ПАО "МТС"		

Формат А3

Таблица условно-графических обозначений

УГО	Позиционное обозначение	Наименование оборудования
	ARKn	Прибор приемно-контрольный и управления охранно-пожарный адресный Рубеж-2ОП прот.R3
	xBIALy.z	Оповещатель охранно-пожарный световой адресный ОПОП 1-R3 "ВЫХОД + стрелка влево"
	xBIALy.z	Оповещатель охранно-пожарный световой адресный ОПОП 1-R3 "ВЫХОД + стрелка вправо"
	xBIALy.z	Оповещатель охранно-пожарный световой адресный ОПОП 1-R3 "ВЫХОД"
	1UG2.101	Источник вторичного электропитания резервированный адресный ИВЭПР 12/2 RS-R3 2x17 БР
	2UG1.6 1UG2.8 2UG2.9 2UG1.12 1UG2.40 1UG1.43 1UG2.63 1UG2.74 1UG2.91 1UG2.96	Источник вторичного электропитания резервированный адресный ИВЭПР 24/2,5 RS-R3 2x7 БР
	1UG2.7 1UG2.23 1UG1.68 1UG1.90 1UG2.106 1UG2.107	Источник вторичного электропитания резервированный адресный Источник питания 24В
из PM-4K	xSCy.z	Модуль релейный со встроенным изолятором короткого замыкания РМ-4К-ИКЗ-R3
	BIASn	Оповещатель звуковой ОПОП 2-35 24В
	BIASn	Оповещатель звуковой ОПОП 2-35 24В

Примечание. В перечне условных обозначений:
x - номер прибора управления (ППКОПУ, контроллера),
y - номер линии связи от прибора управления (ППКОПУ, контроллера),
z - значение адреса устройства,
n - порядковый номер устройства.

Согласовано

Взам. инв. №

Подп. и дата

Инв. № подп.

Изм.	Кол.уч.	Лист	N док.	Подп.	Дата
ГИП		Кузнецов			07.26
Н.контр.		Пашков			07.26
Проверил		Кузнецов			07.26
Разработал		Князев			07.26

020-06/2026-СОУЭ

Комбинат по обработке рулонной стали

Цеха регенерации, травления, холодного проката, токарный, цинкования, складирования и покраски

Стадия	Лист	Листов
Р	3	

Условно графические обозначения оборудования

ПАО "МТС"

Формат А3

Таблица условно-графических обозначений кабельных линий

Обозначение	Марка кабеля	Тип линии связи	Граф. обозначение
АЛС	КПСВВнг(А)-LSLTx 1х2х1,5	Адресная	
RS		Интерфейсная RS-485	
S	КПСВВнг(А)-LSLTx 1х2х1,5	Оповещение звуковое	
P		Питание 12-24В	

Согласовано

Взам. инв. №

Подп. и дата

Инв. № подп.

Изм.	Кол.уч.	Лист	N док.	Подп.	Дата
ГИП		Кузнецов			07.26
Н.контр.		Пашков			07.26
Проверил		Кузнецов			07.26
Разработал		Князев			07.26

020-06/2026-СОУЭ

Комбинат по обработке рулонной стали

Цеха регенерации, травления, холодного проката, токарный, цинкования, складирования и покраски

Стадия	Лист	Листов
Р	4	

Условно графические обозначения кабеля

ПАО "МТС"

Формат А3

Адм.1.1, 0 этаж

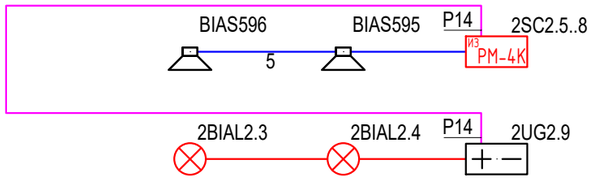

Согласовано

Взам. инв. №

Подп. и дата

Инв. № подп.

Изм.	Кол.уч.	Лист	N док.	Подп.	Дата	020-06/2026-СОУЭ			
						Комбинат по обработке рулонной стали			
ГИП		Кузнецов			07.26	Цеха регенерации, травления, холодного проката, токарный, цинкования, складирования и покраски	Стадия	Лист	Листов
Н.контр.		Пашков			07.26		Р	5	
Проверил		Кузнецов			07.26				
Разработал		Князев			07.26	Структурная схема	ПАО "МТС"		

Формат А3

Адм.1.2, 2 этаж		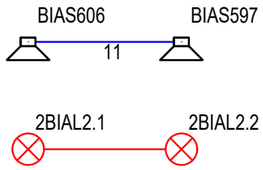

Взам. инв. №	
Подп. и дата	
Инв. № подп.	

						020-06/2026-СОУЭ	Лист
Изм.	Кол.уч.	Лист	№ док.	Подп.	Дата		6

Адм.2.1, 0 этаж

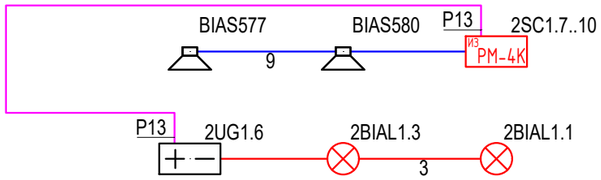

Взам. инв. №

Подп. и дата

Инв. № подп.

Изм.	Кол.уч.	Лист	№ док.	Подп.	Дата	020-06/2026-СОУЭ	Лист 7

Адм.2.2, 2 этаж		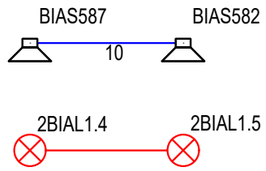

Взам. инв. №	
Подп. и дата	
Инв. № подп.	

						020-06/2026-СОУЭ	Лист
Изм.	Кол.уч.	Лист	№ док.	Подп.	Дата		8

Адм.3.1, 1 этаж

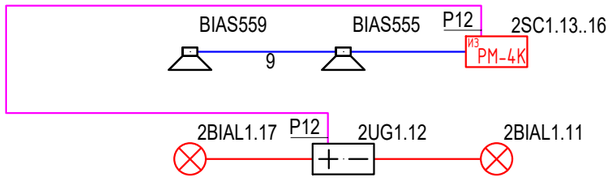

Взам. инв. №

Подп. и дата

Инв. № подп.

Изм.	Кол.уч.	Лист	№ док.	Подп.	Дата	020-06/2026-СОУЭ	Лист 9

Адм.3.2, 2 этаж		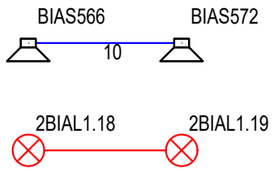

Взам. инв. №	
Подп. и дата	
Инв. № подп.	

Изм.	Кол.уч.	Лист	№ док.	Подп.	Дата	020-06/2026-СОУЭ	Лист 10

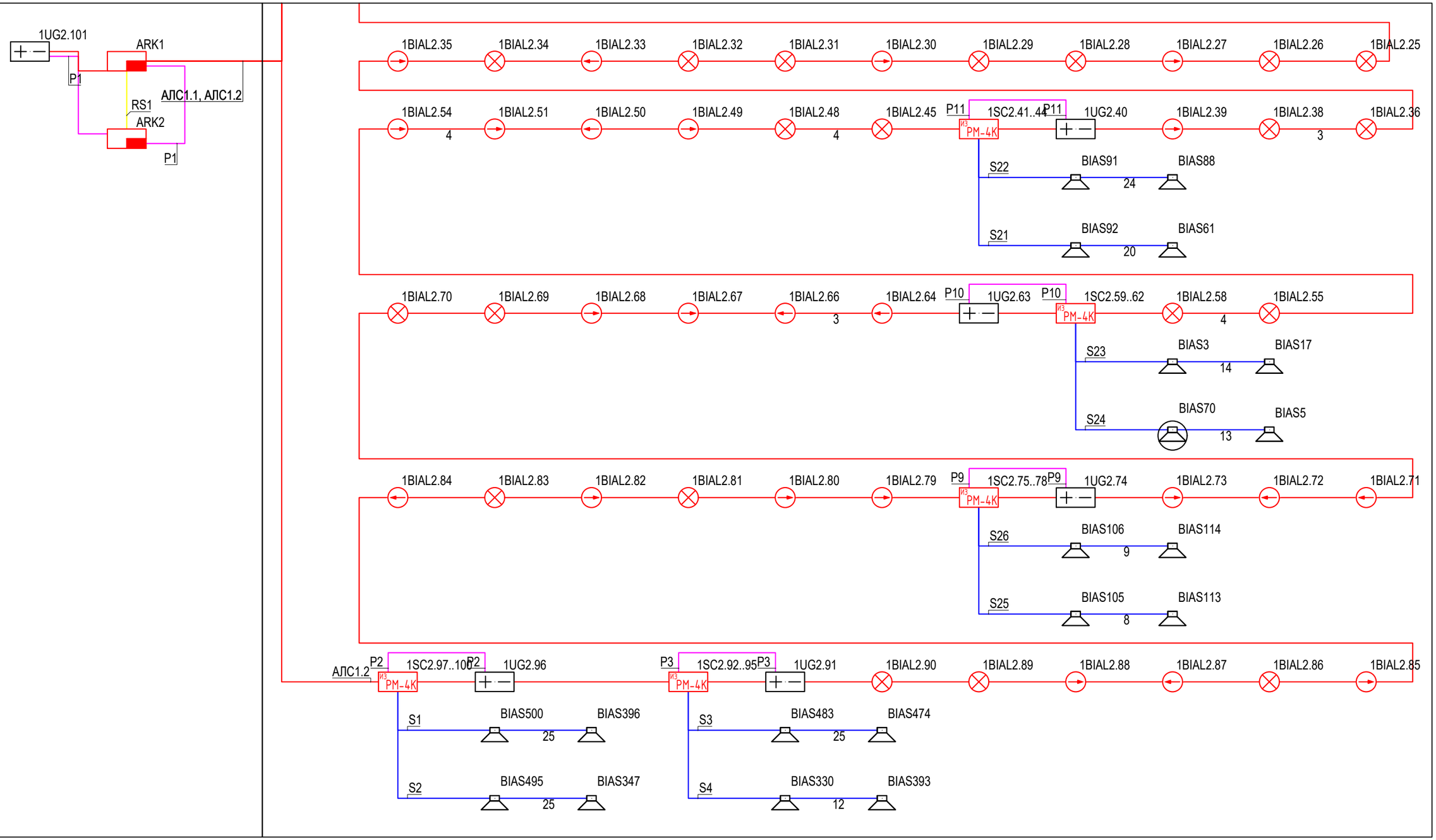

Завод, 0 этаж

Взам. инв. №

Подп. и дата

Инв. № подп.

Изм.	Кол.уч.	Лист	№ док.	Подп.	Дата	020-06/2026-СОУЭ	Лист 11

Завод, 0 этаж

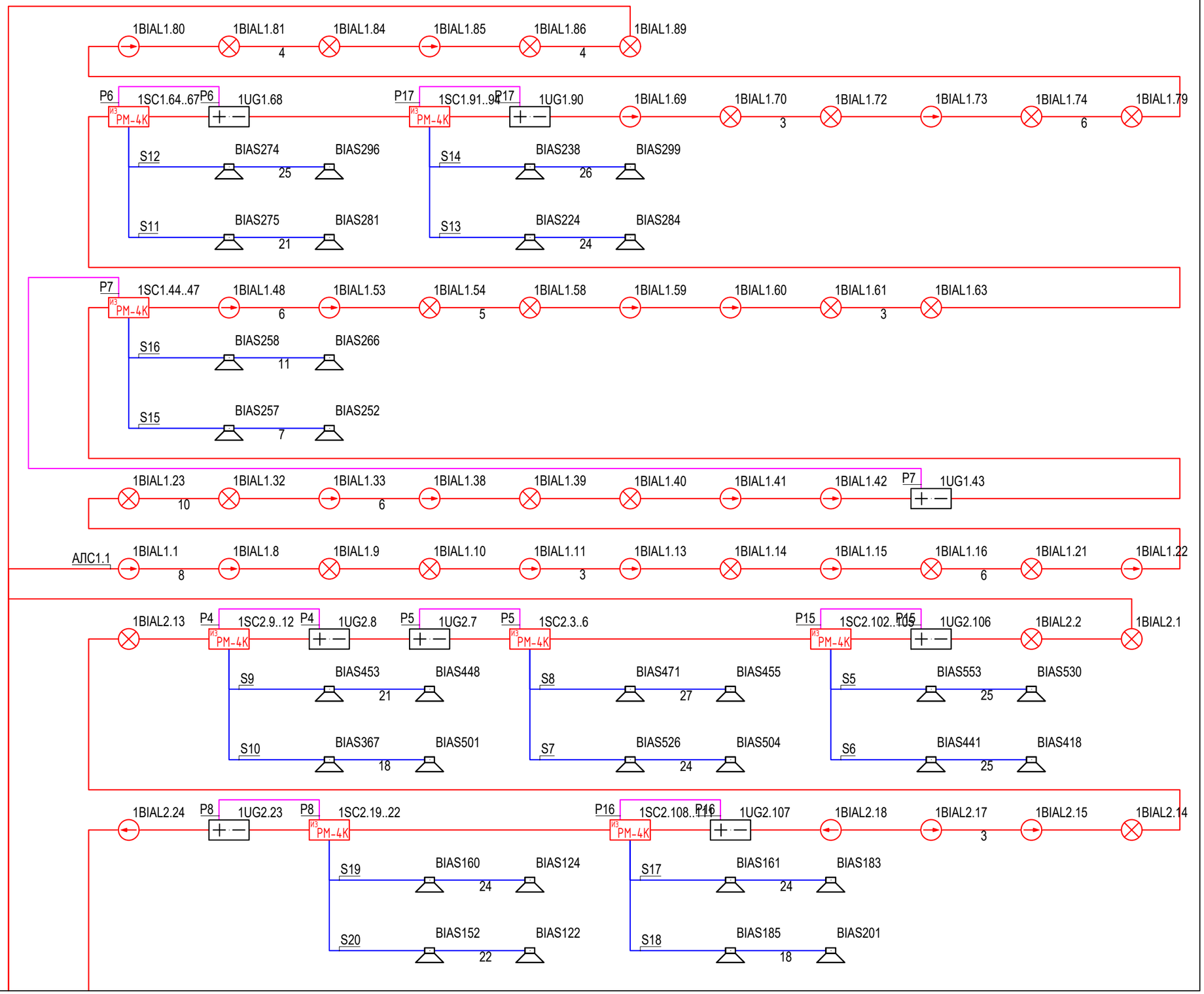

Взам. инв. №

Подп. и дата

Инв. № подп.

Изм.	Кол.уч.	Лист	№ док.	Подп.	Дата	020-06/2026-СОУЭ	Лист 12

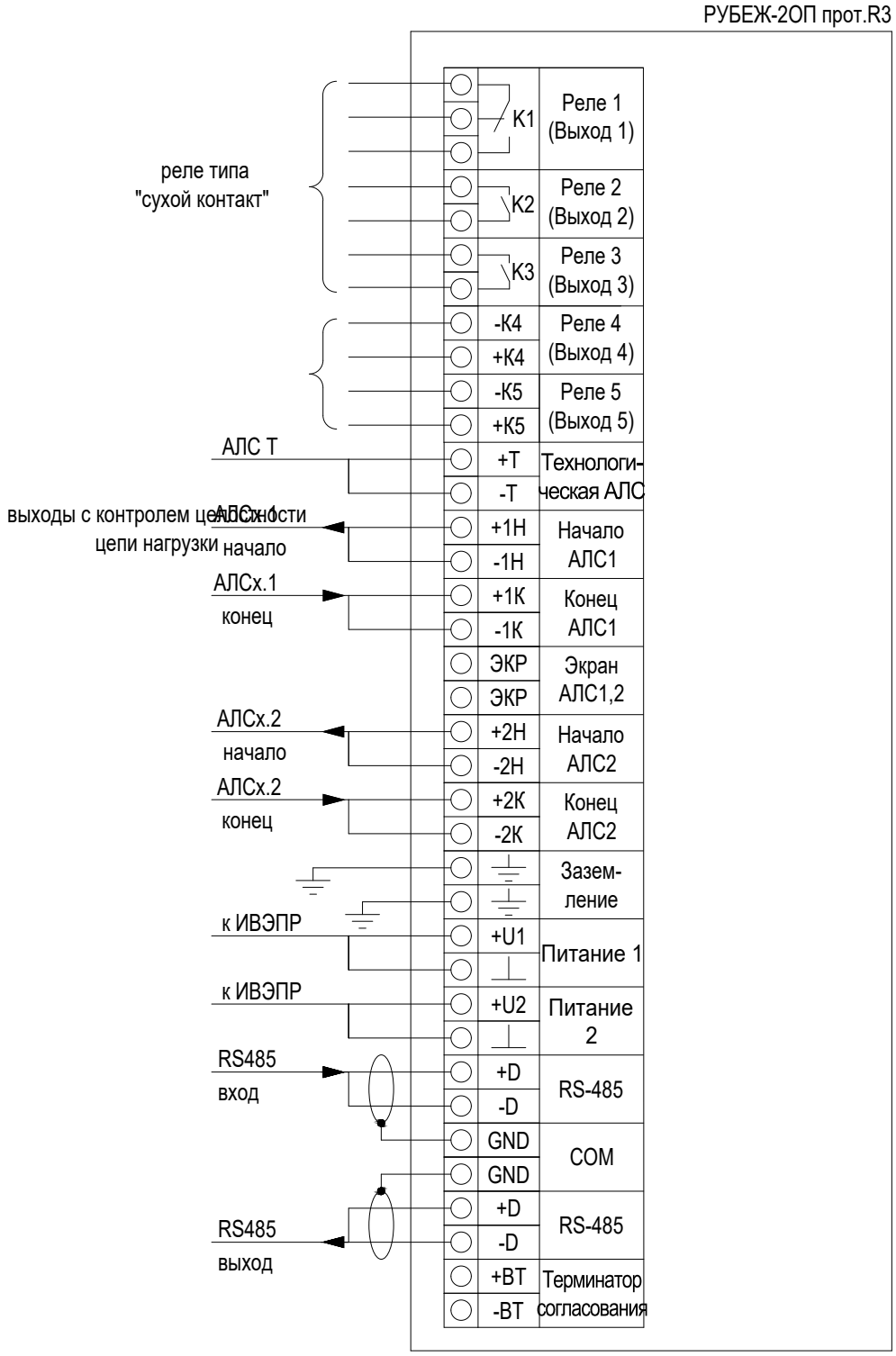

Согласовано

Взам. инв. №

Подп. и дата

Инв. № подп.

Изм.	Кол.уч.	Лист	N док.	Подп.	Дата
ГИП		Кузнецов			07.26
Н.контр.		Пашков			07.26
Проверил		Кузнецов			07.26
Разработал		Князев			07.26

020-06/2026-СОУЭ

Комбинат по обработке рулонной стали

Цеха регенерации, травления, холодного проката, токарный, цинкования, складирования и покраски

Стадия	Лист	Листов
Р	13	

Схема электрическая принципиальная

ПАО "МТС"

Формат А4

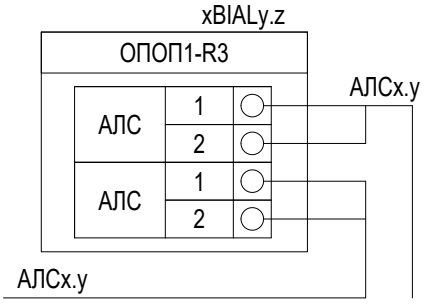

Взам. инв. №	
Подп. и дата	
Инв. № подп.	

Изм.	Кол.уч.	Лист	№ док.	Подп.	Дата	020-06/2026-СОУЭ	Лист 14

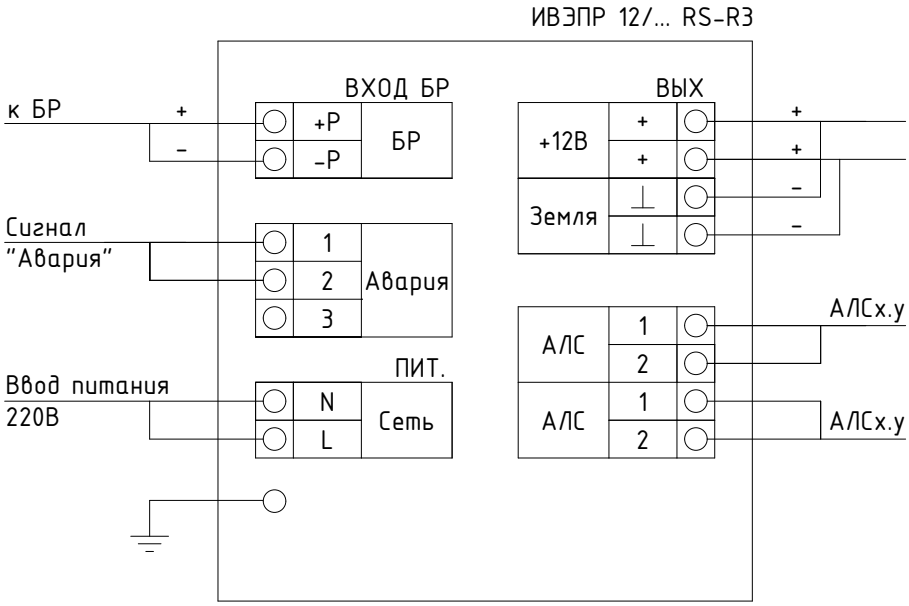

Взам. инв. №	
Подп. и дата	
Инв. № подп.	

Изм.	Кол.уч.	Лист	№ док.	Подп.	Дата	020-06/2026-СОУЭ	Лист 15

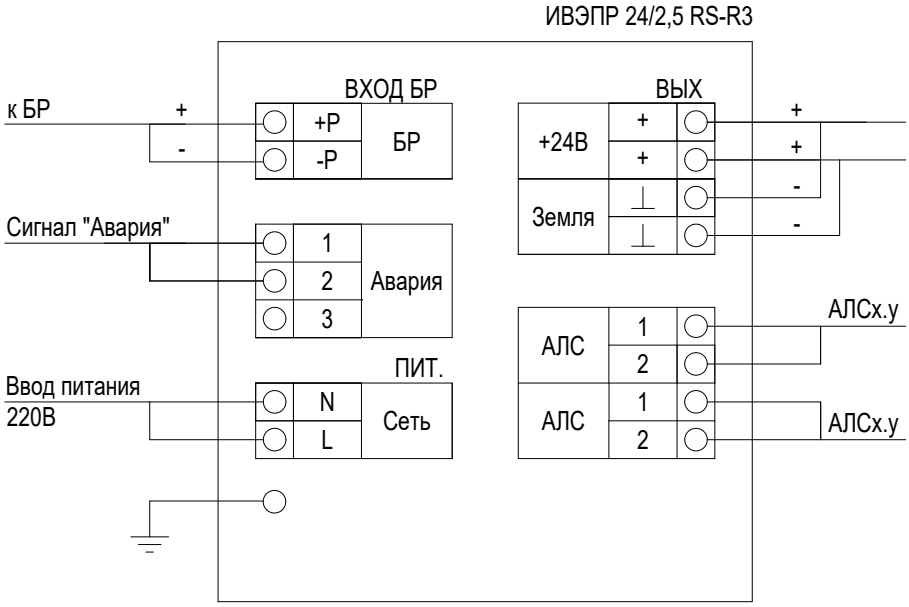

Взам. инв. №	
Подп. и дата	
Инв. № подп.	

Изм.	Кол.уч.	Лист	№ док.	Подп.	Дата	020-06/2026-СОУЭ	Лист 16

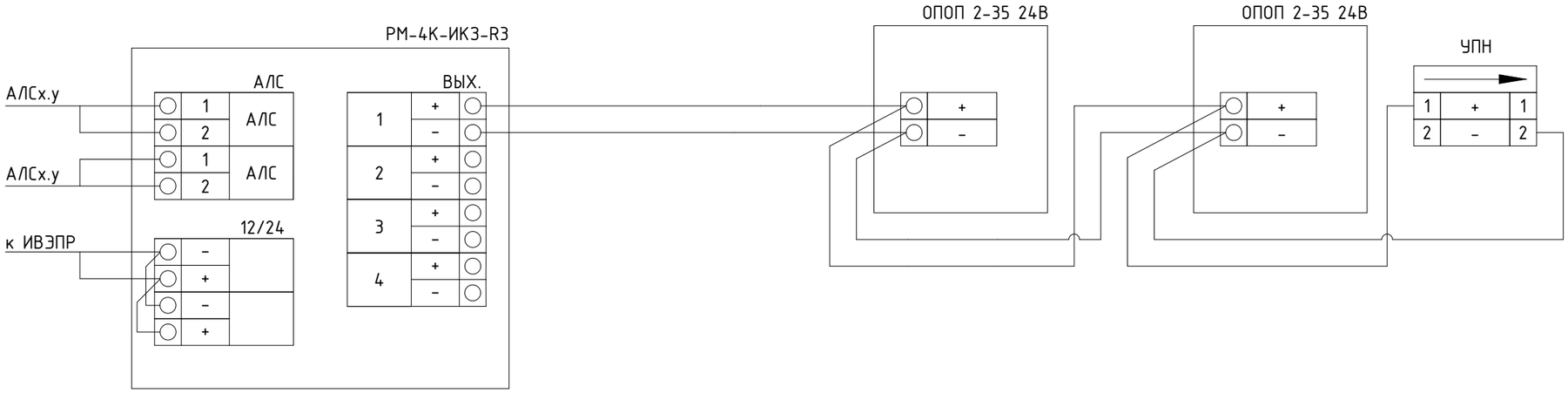

Взам. инв. №	
Подп. и дата	
Инв. № подп.	

Изм.	Кол.уч.	Лист	№ док.	Подп.	Дата	020-06/2026-СОУЭ	Лист 17

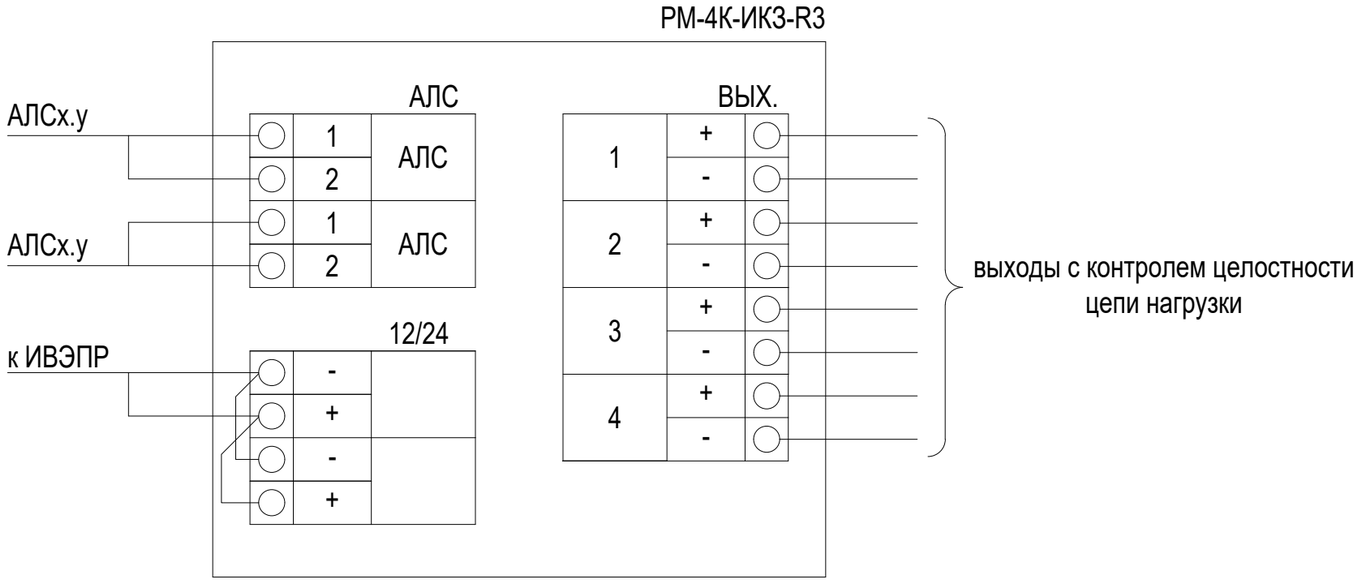

Взам. инв. №	
Подп. и дата	
Инв. № подп.	

Изм.	Кол.уч.	Лист	№ док.	Подп.	Дата	020-06/2026-СОУЭ	Лист 18

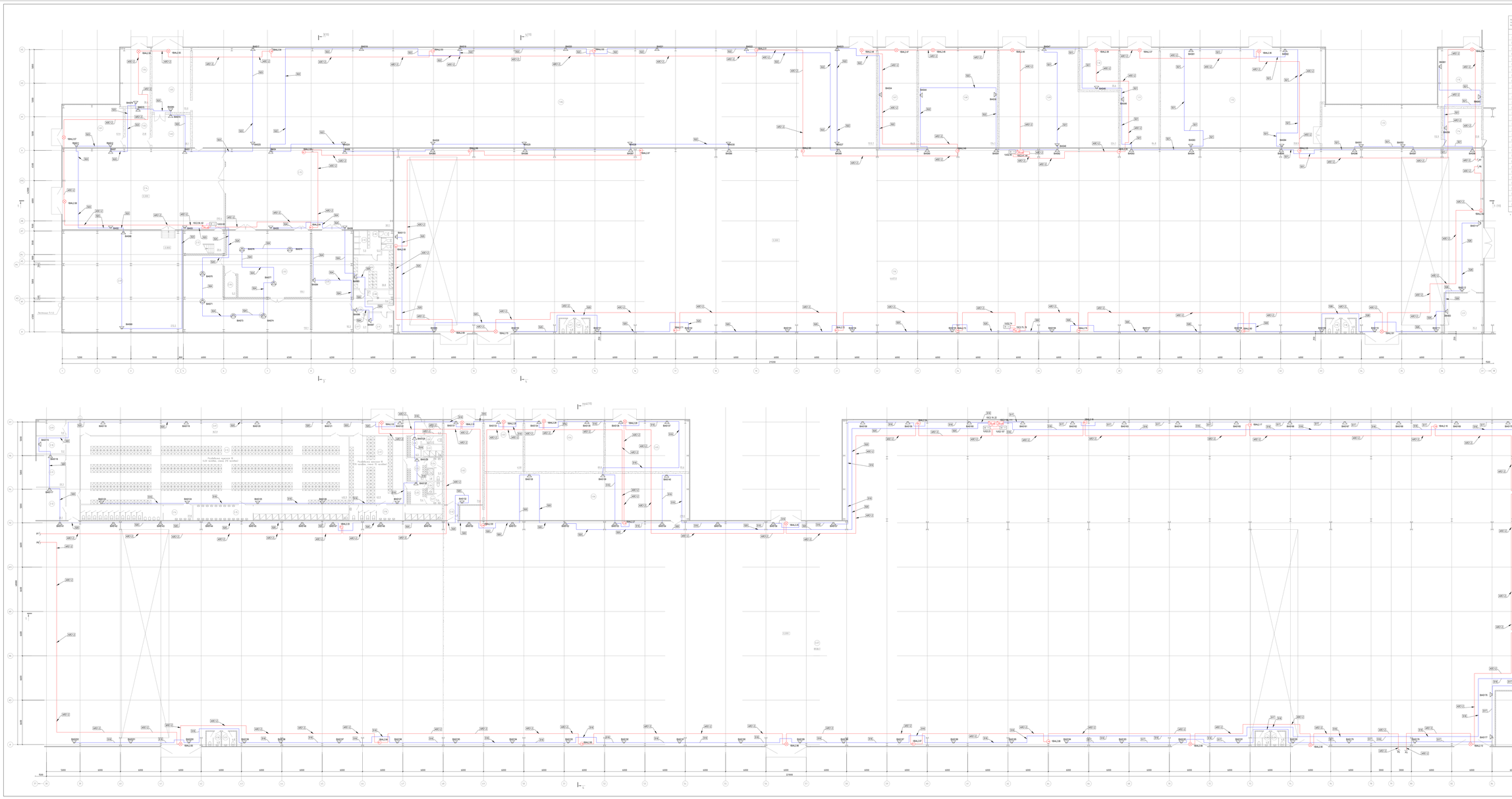

Экспликация помещений (начало)

Номер помещения	Наименование	Площадь, м²	Кат. пом.
	Цех прессов, покрасы цех		
1.01	Коридор	16,13	Д
1.02	Комната персонала	11,4	Д
1.03	Технологическое помещение ИТП	18,8	В3
1.04	Технологическое помещение (пульт оператора)	17,6	В3
1.05	Технологическое помещение (калорифер)	17,4	В3
1.06	Помещение для распределительного шкафа	29,9	В3
1.07	Цех холодного прессов, покрасы цех	4739,7	Д
1.08	ИТП	14,1	Д
1.09	Тамбур	5,4	Д
1.10	Помещение обратного водопровода	15,3	В3
1.11	Технологическое помещение (обратного водопровода)	20,7	В3
1.12	Технологическое помещение (Бункер кислотной промывки)	20,1	В3
1.13	Разгрузочная парковка (18, с/б чел.)	1223,5	
1.14	Тамбур	17,4	
1.15	Приёмка/выдача/брак/брак	53,5	
1.16	Гардероб/приёмка/выдача/брак	37,4	
1.17	Разгрузочная парковка (18, 10 чел)	12,5	
1.18	Тамбур	5,4	
1.19	Разгрузочная парковка (18, 8 чел)	8,3	
1.20	Санузел	1,5	
1.21	Душевая	5,4	
1.22	Разгрузочная парковка (18, 10 чел)	9,1	
1.23	Душевая	1,6	
1.24	Санузел	5,1	
1.25	Разгрузочная парковка (18, 8 чел)	7,4	
1.26	Душевая	1,6	
1.27	Санузел	5,1	
1.28	Санузел	5,1	
1.29	Санузел	5,1	
1.30	Санузел	5,1	
1.31	Санузел	5,1	
1.32	Тамбур	5,4	

Всего 26021,1

* помещения по Барабанщикова и генеральному генплану

Экспликация помещений (начало)

Номер помещения	Наименование	Площадь, м²	Кат. пом.
	Цех ВТ		
2.01	Помещение подготовки ленты	17,1	Д
2.02	Помещение для размещения технологического оборудования	27,8	В3
2.03	Технологическое помещение для размещения вентиляционной	20,1	В3
2.04	Технологическое помещение (щитовая) для электрооборудования	18,1	В3
2.05	Помещение для розлива кислоты	12,1	Д
2.06	Цех	1012,7	Д
2.07	Технологическое помещение (Вентиляция)	21,8	В3
2.08	Технологическое помещение розлива подготовки	20,1	В3
2.09	Электрощитовая	27,7	В3
2.10	Трансформаторная	31,1	В3
2.11	Технологическое помещение (обратного водопровода)	21,7	В3
2.12	Технологическое помещение (Бункер кислотной промывки)	20,1	В3
2.13	Разгрузочная парковка (18, 10 чел)	12,5	
2.14	Тамбур	5,4	
2.15	Технологическое помещение (компрессорная)	12,8	Д
2.16	Технологическое помещение (приёмка)	12,1	Д
2.17	Цех обрабатывания	1417,7	Д
2.18	ИТП	21,7	Д
2.19	Санузел	1,5	
2.20	Санузел	1,5	
2.21	Санузел	1,5	
2.22	Санузел	1,5	
	Цех полимерных		
2.23	Помещение декорирования	272,1	Д
2.24	Цех обжига	78,1	Д
2.25	Мастерская	12,1	Д
2.26	Вентилятор для системы вытяжки	1,1	Д
2.27	Склад горючих жидкостей малого	9,1	Д
2.28	Калорифер	1,1	Д
2.29	Тамбур	2,7	Д
2.30	Помещение обратного водопровода	1,1	Д
2.31	Разгрузка	20,8	Д
2.32	Санузел	2,1	Д
2.33	Комната бандажа гирлянды	4,1	Д
2.34	Душевая	1,1	Д
2.35	Автоклавная	21,1	Д
2.36	Лаборатория	270,1	Д
2.37	Помещение бункерного кислотной промывки	20,1	В3

Компоновочная схема

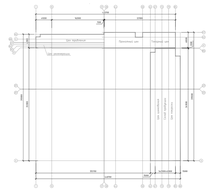

									ШИ.08.2006-СО-ГП
Изм.	Кол.уч.	Лист	N док.	Подп.	Дата	Клеевой по обработке рулонной ленты			
ГИП		Фролов			27.10	Цеха розлива, травления, полимерного покрытия, сушки, декорирования, клеевого и покраски	Стадия	Лист	Листов
Архит.		Тишков			27.10		Р	19	
Конструктор		Ивлиев			27.10				
Разработал		Попов			27.10	План на отм. 3.600 в осях 2-103/1-10	ГБУ "МПО"		

Формат А1х3

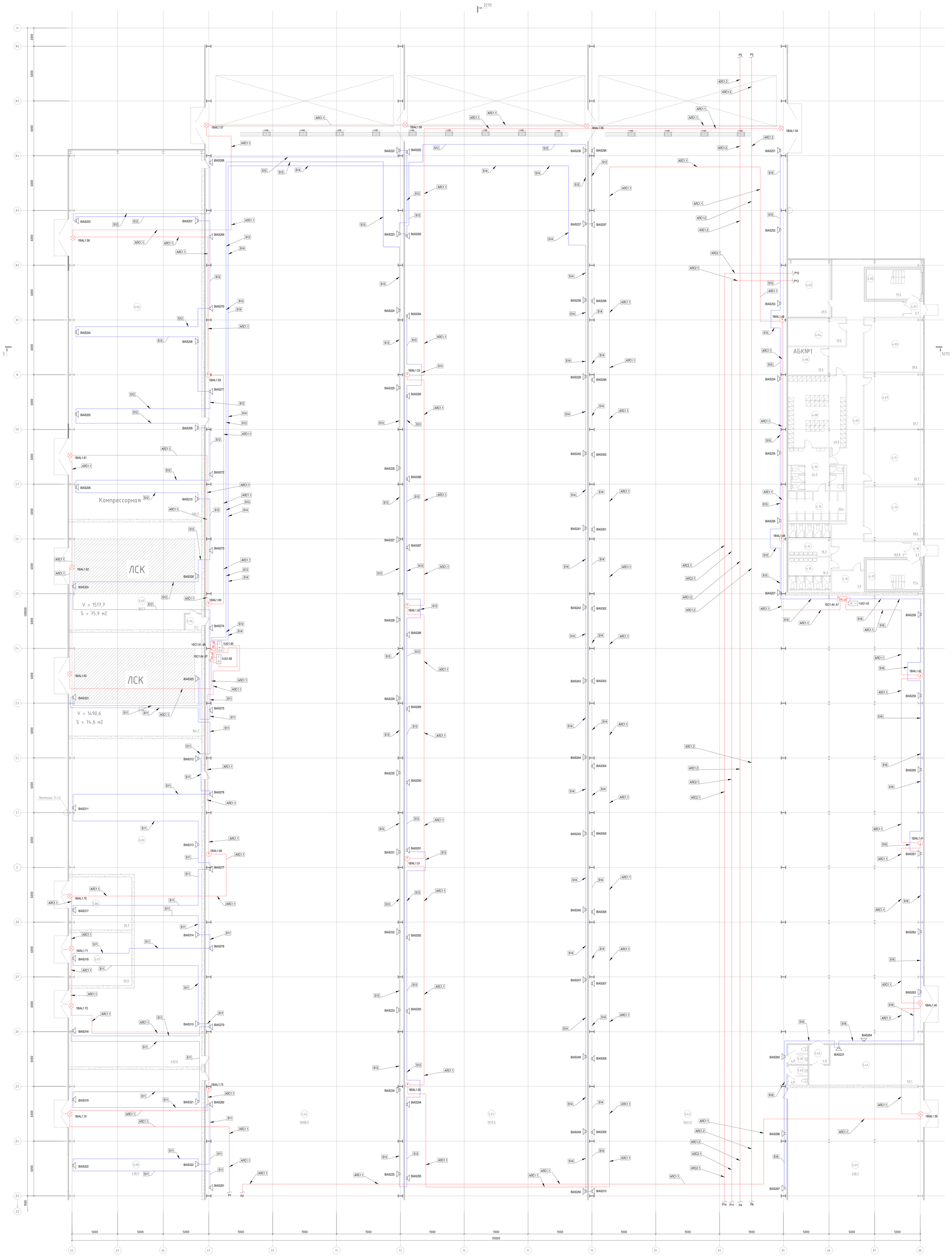

Экспликация помещений здания №1 (начало)

Номер помещения	Наименование	Площадь, м²	Кат. пом. *
	АБК №1		
4.01	Тамбур	3.7	
4.02	Лестничная клетка	17.4	
4.03	ИТП	29.5	Д
4.04	Вспомогательное помещение (архив)	19.5	В3
4.05	Кабинет	38.0	
4.06	Бельевая	13.5	В3
4.07	Кабинет	39.7	
4.08	Гардероб (1а)	49.9	
4.09	Коридор	103.8	
4.10	Санузел	24.5	
4.11	Кабинет	39.7	
4.12	Душевая	20.4	
4.13	Кабинет	38.0	
4.14	Туалет	16.3	
4.15	Туалет	16.3	
4.16	Комната личной гигиены женщин	7.9	
4.17	Лестничная клетка	17.4	
4.18	Тамбур	3.7	

* категория по взрывопожарной и пожарной опасности

Экспликация помещений здания №1 (продолжение 1)

Номер помещения	Наименование	Площадь, м²	Кат. пом. *
	Цех цинкования,складирования, покраски		
5.01	Цех складирования	7017.6	В4
5.02	Компрессорная	586.9	В4
5.03	Цех хранения азота	167.7	А
5.04	Станция по хранению водорода	164.7	А
5.05	Электрощитовая	432.0	В3
5.06	Трансформаторная	39.7	В3
5.07	Трансформаторная	39.9	В3
5.08	Котельная (паровая и водяная)	478.5	Г
5.23	Электрощитовая	238.7	В3
5.34	Тамбур-шлюз	3.1	
5.39	Санузел	4.8	
5.40	Санузел	4.8	
5.41	Комната персонала	50.1	
5.42	Цех цинкования	8588.9	
5.43	Цех покраски	9241.2	
5.45	Тамбур	4.8	

* категория по взрывопожарной и пожарной опасности

Компоновочная схема

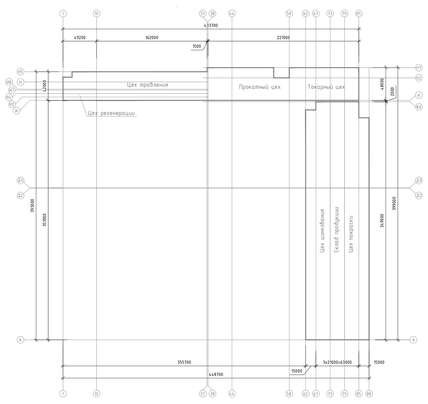

						020-06/2026-СОУЭ			
						Комбинат по обработке рулонной стали			
Изм.	Кол.уч.	Лист	N док.	Подп.	Дата				
ГИП		Кузнецов			07.26	Цеха регенерации, травления, холодного проката, токарный, цинкования, складирования и покраски	Стадия	Лист	Листов
Н.контр.		Пашков			07.26		Р	20	
Проверил		Кузнецов			07.26				
Разработал		Князев			07.26	Маркировочный план на отм. 0,000 в осях Д3-Ж6/62-88	ПАО "МТС"		

Формат А0х2

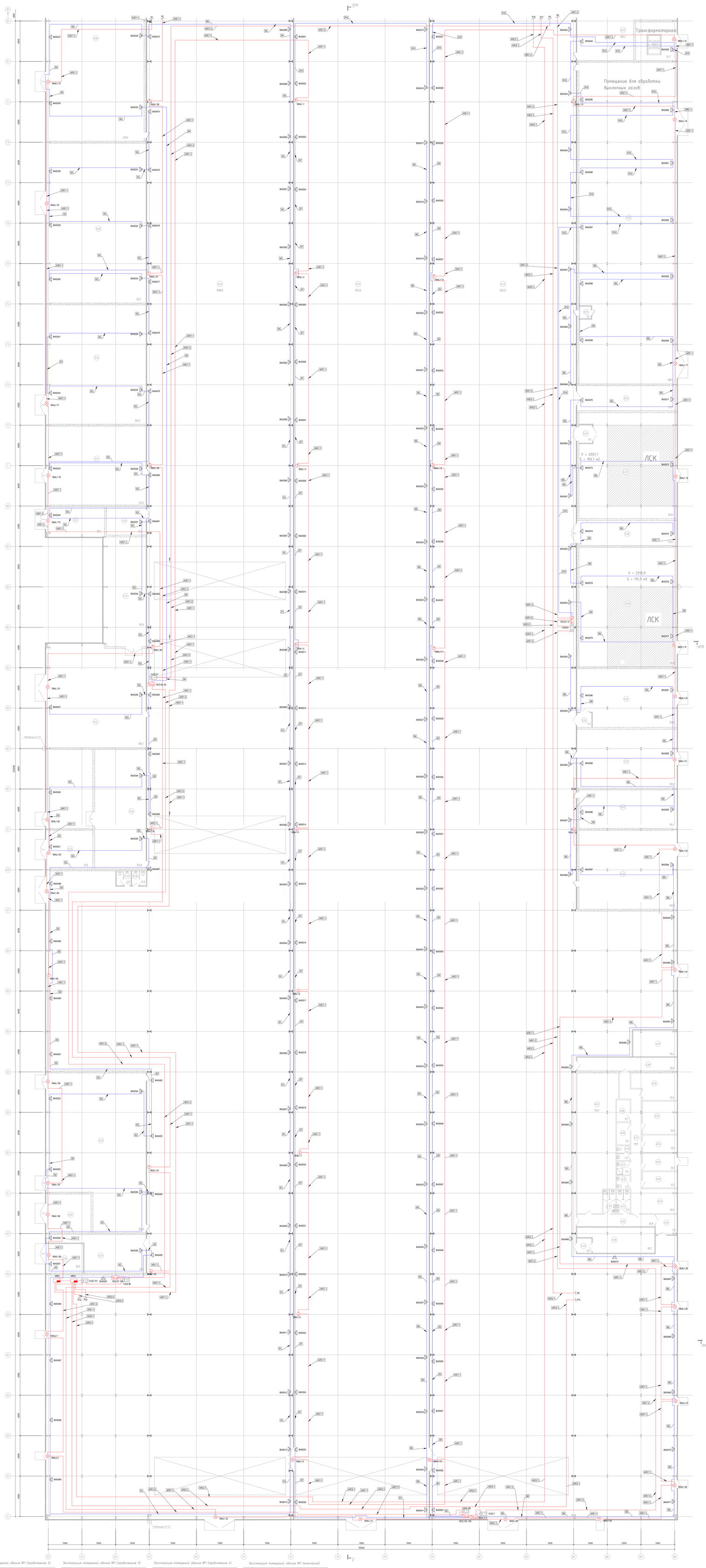

Экспликация помещений здания №1 (продолжение 2)

Номер помещения	Наименование	Площадь, м²	Кат. пом. *
	Цех шлифовки и лакировки, покраски		
5.07	Цех гальванопокрытия	1019.6	В4
5.08	Котельная (подвал и бойлер)	478.5	Г
5.09	Участок очистки и ремонта бочек	35.1	Д
5.10	Кладовая масел	262.2	В2
5.11	Помещение для размещения электрооборудования	173.3	В4
5.12	Технические помещения арендаторы	38.5	В4
5.13	Помещение для размещения электрооборудования	24.3	В4
5.14	Слесарня переносных бочек	102.6	Д
5.15	Вентиляторная	306.3	В3
5.16	Электрощитовая	154.8	В3
5.17	Трансформаторная	37.6	В3
5.18	Помещение уборочного инвентаря	29.9	В4
5.19	Электрощитовая	304.8	В3
5.20	Трансформаторная	33.9	В3

* категория по взрывопожарной и пожарной опасности

Экспликация помещений здания №1 (продолжение 3)

Номер помещения	Наименование	Площадь, м²	Кат. пом. *
5.21	Коридор	62.4	
5.22	Тамбур-шлюз	4.1	
5.23	Электрощитовая	238.7	В3
5.24	Трансформаторная	36.3	В3
5.25	Печь дожига (аналогично с линией)	688.4	Г
5.26	Коридор	54.8	
5.27	Помещение для смешивания красок	221.6	А
5.28	Тамбур	54.8	В4
5.29	Склад красок	254.8	А
5.30	Склад обезжиривающих веществ	123.6	В1
5.31	Электрощитовая	128.9	В3
5.32	Лаборатория	93.8	В3
5.33	Тамбур-шлюз	5.4	
5.35	Тамбур-шлюз	3.2	
5.36	Комната персонала	38.3	

* категория по взрывопожарной и пожарной опасности

Экспликация помещений здания №1 (продолжение 4)

Номер помещения	Наименование	Площадь, м²	Кат. пом. *
5.37	Санузел	4.8	
5.38	Санузел	4.8	
5.42	Цех шлифовки	8588.9	
5.43	Цех покраски	924.12	
5.44	Склад СОЖ	84.4	
5.46	Тамбур	4.8	
	Наливная		
6.01	Гардеробная	114.8	
6.02	Преддверие	24.6	
6.03	Преддверие	24.9	
6.04	Кабинет физиотерапии	13.2	
6.05	Кабинет для приема больных	13.2	
6.06	Кабинет врачебного приёмного больных	12.2	
6.07	Вестибюль и зона ожидания	18.8	
6.08	Стерилизационная форм и медицинского оборудования	6.5	В4

* категория по взрывопожарной и пожарной опасности

Экспликация помещений здания №1 (окончание)

Номер помещения	Наименование	Площадь, м²	Кат. пом. *
6.20	Гардеробная персонала наливного	6.6	
6.10	Санузел	4.4	
6.11	Помещение уборочного инвентаря	4.0	
6.12	Санузел	4.0	
6.13	Санузел	6.3	
6.14	Санузел	7.0	
6.15	Коридор	20.8	
6.16	Тамбур	9.5	
6.17	Коридор	36.0	
6.18	Коридор	29.6	
6.19	ИТП	25.4	Д
	Всего	39485.5	

* категория по взрывопожарной и пожарной опасности

Компоновочная схема

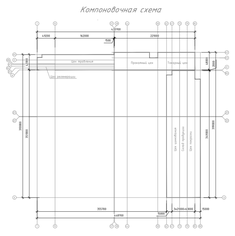

							020-06/2020-СОУЭ		
							Комбинат по обработке рулонной стали		
Изм.	Кол.уч.	Лист	N док.	Подп.	Дата				
Разраб.		Кузнецов			27.26	Цеха регенерации, травления, холодного проката, товарный, цинкования, оцинкования и покраски	Стадия	Лист	Листов
Пров.		Тарасов			27.26		Р	21	
Н.контр.		Кузнецов			27.26				
Нач.отд.		Хижняк			27.26	Маркировочный план на отм. 0.000 в осях А-Д/24С-Ж	ГИПО "МПС"		

Формат А3х7

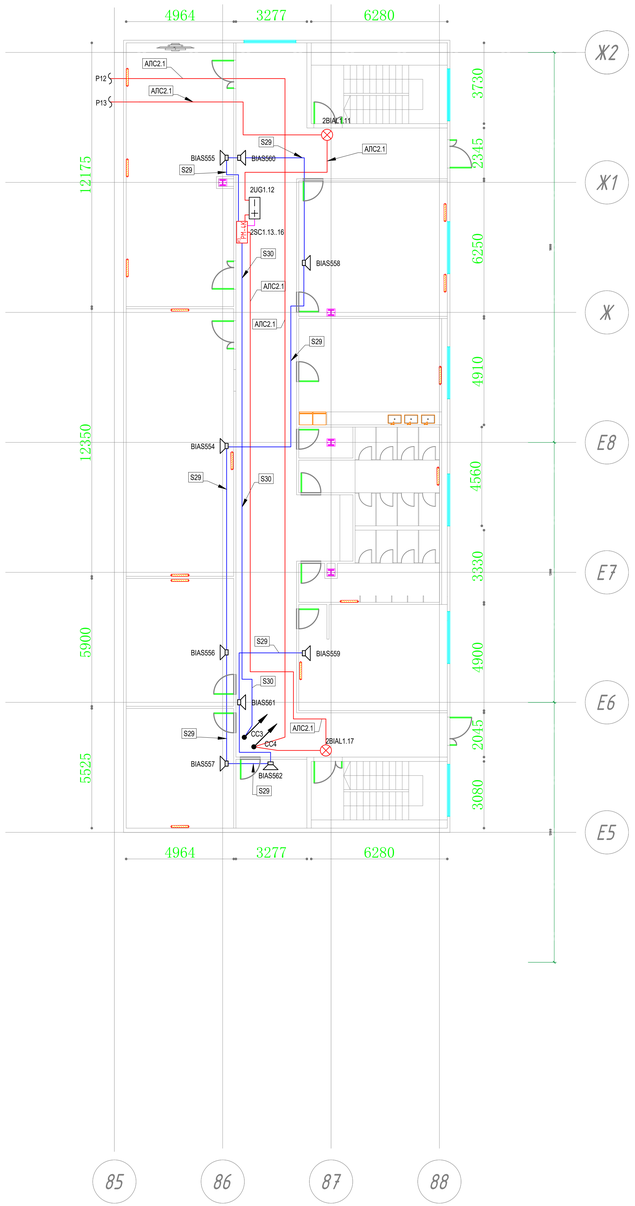

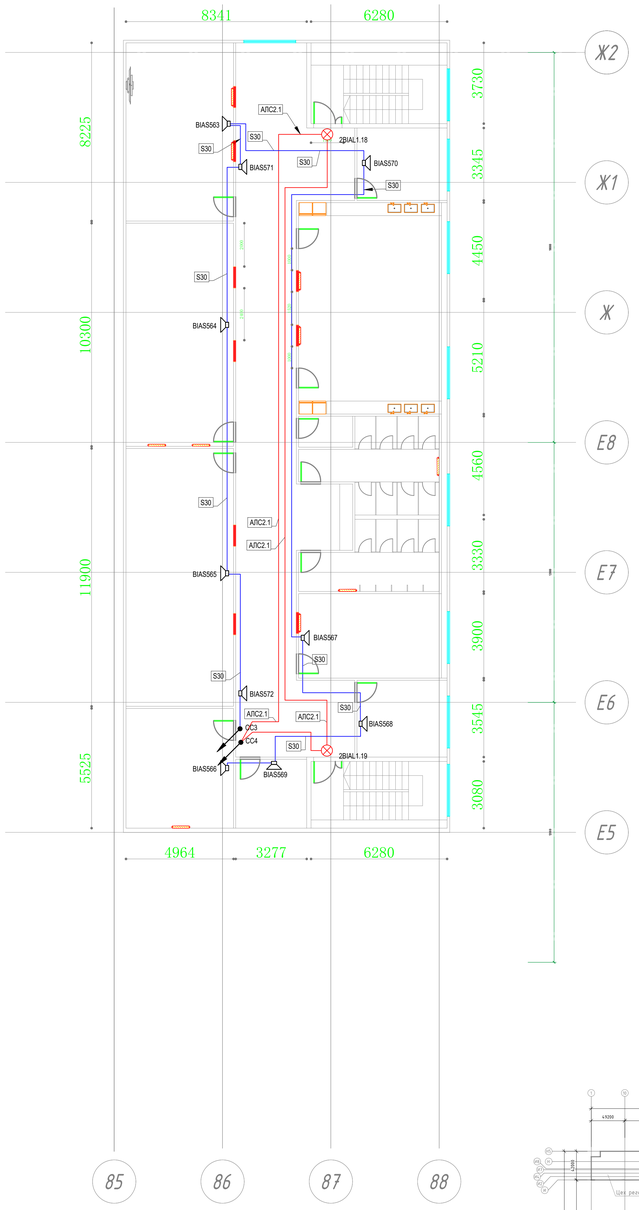

Компоновочная схема

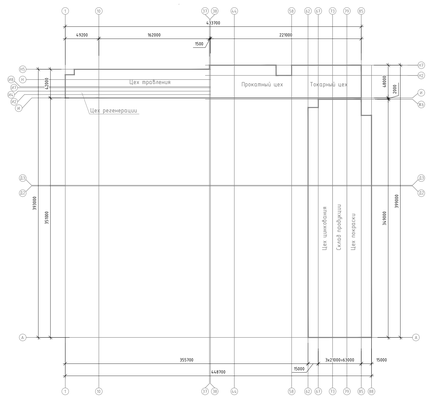

						020-06/2026-СОУЭ		
						Комбинат по обработке рулонной стали		
Изм.	Кол.уч.	Лист	N док.	Подп.	Дата			
ГИП		Кузнецов			07.26	Цеха регенерации, травления, холодного проката, токарный, цинкования, складирования и покраски	Стадия	Лист	Листов
Н.контр.		Пацков			07.26		Р	22	
Проверил		Кузнецов			07.26				
Разработал		Князев			07.26	Административный корпус	ПАО "МТС"		

Формат А0

Согласовано

Взам.инв. №

Подп. и дата

Инв. №подл.

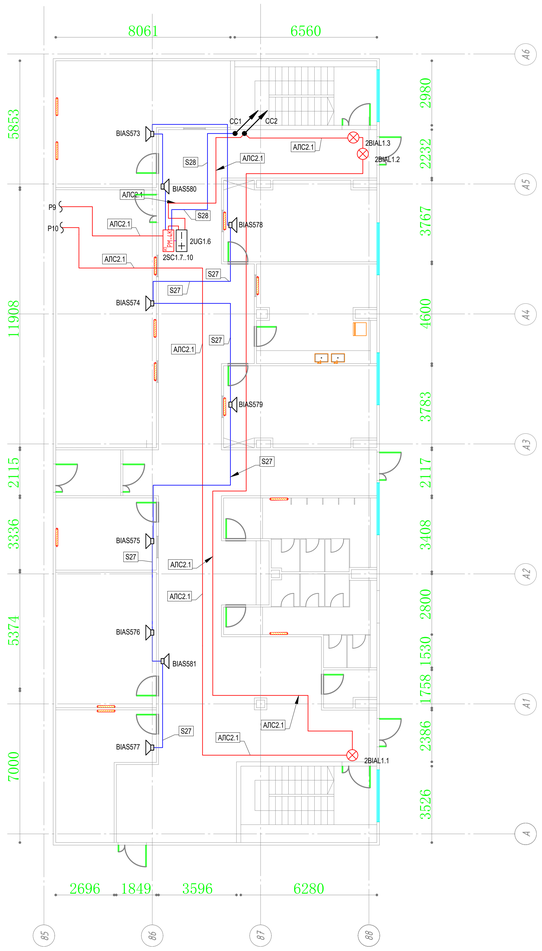

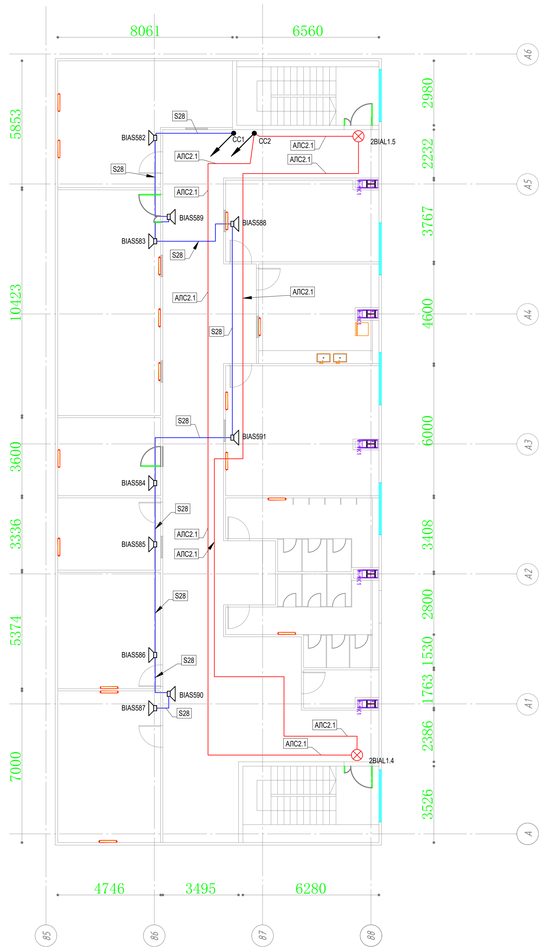

Компоновочная схема

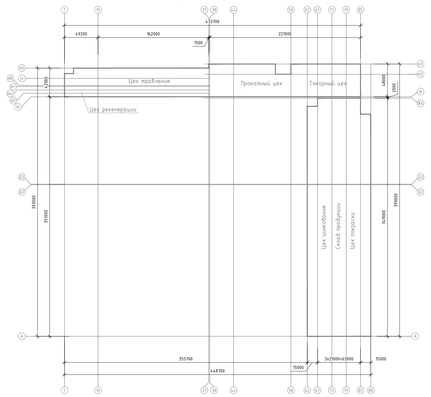

						020-06/2026-СОУЭ			
Изм.	Кол.уч.	Лист	N док.	Подп.	Дата	Комбинат по обработке рулонной стали			
ГИП		Кузнецов			07.26	Цеха регенерации, травления, холодного проката, токарный, цинкования, складирования и покраски	Стадия	Лист	Листов
Н.контр.		Ташков			07.26		Р	23	
Проверил		Кузнецов			07.26				
Разработал		Князев			07.26	Административный корпус	ПАО "МТС"		

Согласовано

Взам.инв. №

Подп. и дата

Инв. №подл.

Формат А0

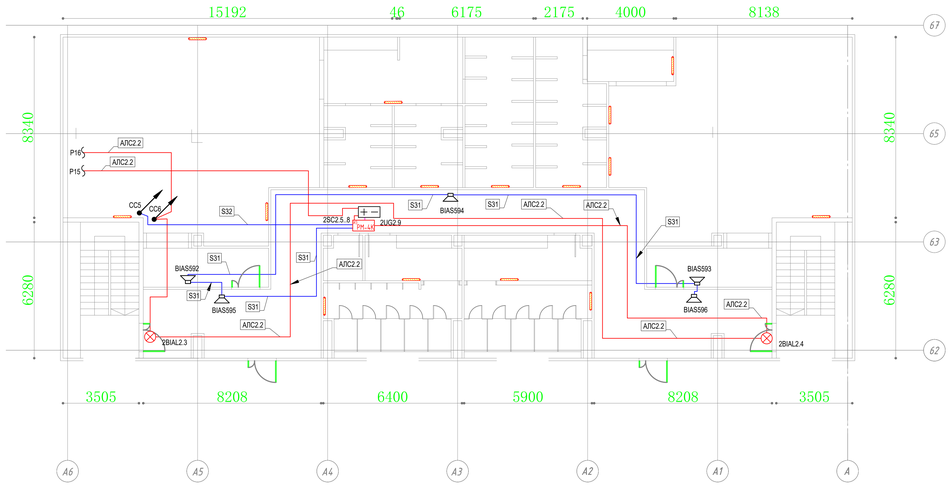

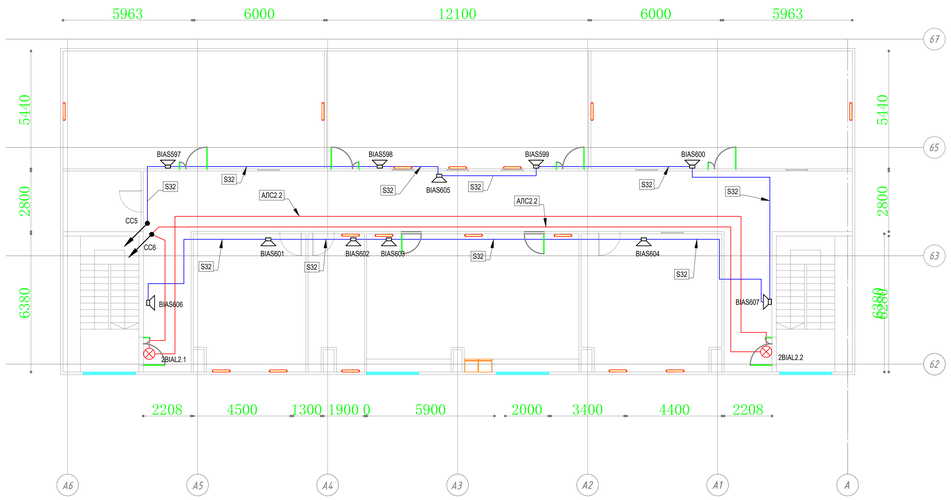

Компоновочная схема

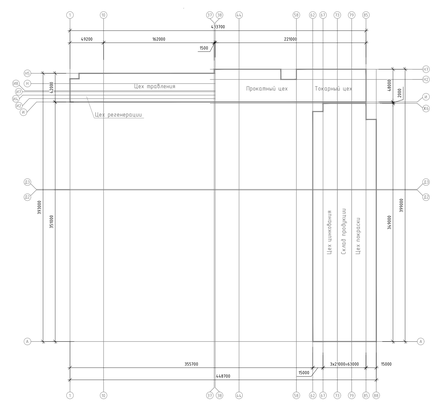

						020-06/2026-СОУЭ			
						Комбинат по обработке рулонной стали			
Изм.	Кол.уч.	Лист	N.док.	Подп.	Дата				
ГИП		Кузнецов			07.26	Цеха регенерации, травления, холодного проката, токарный, шлифования, складирования и покраски	Стадия	Лист	Листов
Н.контр.		Ташков			07.26		Р	24	
Проверил		Кузнецов			07.26				
Разработал		Князев			07.26	Административный корпус	ПАО "МТС"		

Согласовано

Взам.инв. №

Подп. и дата

Инв. №подл.

Формат А0

Используются основной адресные R3 ИВЭПР 24В
24 часа в дежурном режиме, 1 час в режиме тревоги
1UG1.43 ИВЭПР 24/2,5 RS-R3 2x7 БР - 1 шт,
АКБ 7 Ач - 2 шт

Прибор или устройство пожарной сигнализации	Кол.	Потребляемый ток, А			
		Дежурный режим		Режим тревоги	
		Ед.	Суммарно	Ед.	Суммарно
РМ-4К-ИК3-R3	1	0,02	0,02	0,02	0,02
ОПОП 2-35 24В	18	0	0	0,04	0,72
Суммарное токопотребление, А (с учетом запаса в 0%)		0,02		0,74	
Необходимая емкость АКБ, Ач (с учетом коэффициента старения 1.25)		2,4625			
Суммарная номинальная емкость АКБ, Ач		7			
Собственное потребление ИВЭПР от АКБ, Ач		0,9375			
Мощность, потребляемая ИВЭПР от сети переменного тока, Вт		120			
Мощность, потребляемая БР от сети переменного тока, Вт		0			

Согласовано

Взам. инв. №

Подп. и дата

Инв. № подп.

Изм.	Кол.уч.	Лист	N док.	Подп.	Дата
ГИП		Кузнецов			07.26
Н.контр.		Пашков			07.26
Проверил		Кузнецов			07.26
Разработал		Князев			07.26

020-06/2026-СОУЭ

Комбинат по обработке рулонной стали

Цеха регенерации, травления, холодного проката, токарный, цинкования, складирования и покраски

Стадия	Лист	Листов
Р	25	

Расчёт блока питания

ПАО "МТС"

Формат А4

Используются основной адресные R3 ИВЭПР 24В
24 часа в дежурном режиме, 1 час в режиме тревоги
1UG2.40 ИВЭПР 24/2,5 RS-R3 2x7 БР - 1 шт,
АКБ 7 Ач - 2 шт

Прибор или устройство пожарной сигнализации	Кол.	Потребляемый ток, А			
		Дежурный режим		Режим тревоги	
		Ед.	Суммарно	Ед.	Суммарно
РМ-4К-ИК3-R3	1	0,02	0,02	0,02	0,02
ОПОП 2-35 24В	44	0	0	0,04	1,76
Суммарное токопотребление, А (с учетом запаса в 0%)		0,02		1,78	
Необходимая емкость АКБ, Ач (с учетом коэффициента старения 1.25)		3,7625			
Суммарная номинальная емкость АКБ, Ач		7			
Собственное потребление ИВЭПР от АКБ, Ач		0,9375			
Мощность, потребляемая ИВЭПР от сети переменного тока, Вт		120			
Мощность, потребляемая БР от сети переменного тока, Вт		0			

Используются основной адресные R3 ИВЭПР 24В
24 часа в дежурном режиме, 1 час в режиме тревоги
1UG2.63 ИВЭПР 24/2,5 RS-R3 2x7 БР - 1 шт,
АКБ 7 Ач - 2 шт

Прибор или устройство пожарной сигнализации	Кол.	Потребляемый ток, А			
		Дежурный режим		Режим тревоги	
		Ед.	Суммарно	Ед.	Суммарно
РМ-4К-ИКЗ-R3	1	0,02	0,02	0,02	0,02
ОПОП 2-35 24В	20	0	0	0,04	0,8
ОПОП 2-35 24В	7	0	0	0,04	0,28
Суммарное токопотребление, А (с учетом запаса в 0%)		0,02		1,1	
Необходимая емкость АКБ, Ач (с учетом коэффициента старения 1.25)		2,9125			
Суммарная номинальная емкость АКБ, Ач		7			
Собственное потребление ИВЭПР от АКБ, Ач		0,9375			
Мощность, потребляемая ИВЭПР от сети переменного тока, Вт		120			
Мощность, потребляемая БР от сети переменного тока, Вт		0			

Используются основной адресные R3 ИВЭПР 24В
24 часа в дежурном режиме, 1 час в режиме тревоги
1UG2.74 ИВЭПР 24/2,5 RS-R3 2x7 БР - 1 шт,
АКБ 7 Ач - 2 шт

Прибор или устройство пожарной сигнализации	Кол.	Потребляемый ток, А			
		Дежурный режим		Режим тревоги	
		Ед.	Суммарно	Ед.	Суммарно
РМ-4К-ИК3-R3	1	0,02	0,02	0,02	0,02
ОПОП 2-35 24В	17	0	0	0,04	0,68
Суммарное токопотребление, А (с учетом запаса в 0%)		0,02		0,7	
Необходимая емкость АКБ, Ач (с учетом коэффициента старения 1.25)		2,4125			
Суммарная номинальная емкость АКБ, Ач		7			
Собственное потребление ИВЭПР от АКБ, Ач		0,9375			
Мощность, потребляемая ИВЭПР от сети переменного тока, Вт		120			
Мощность, потребляемая БР от сети переменного тока, Вт		0			

Используются основной адресные R3 ИВЭПР 24В
24 часа в дежурном режиме, 1 час в режиме тревоги
1UG2.8 ИВЭПР 24/2,5 RS-R3 2x7 БР - 1 шт,
АКБ 7 Ач - 2 шт

Прибор или устройство пожарной сигнализации	Кол.	Потребляемый ток, А			
		Дежурный режим		Режим тревоги	
		Ед.	Суммарно	Ед.	Суммарно
РМ-4К-ИКЗ-R3	1	0,02	0,02	0,02	0,02
ОПОП 2-35 24В	39	0	0	0,04	1,56
Суммарное токопотребление, А (с учетом запаса в 0%)		0,02		1,58	
Необходимая емкость АКБ, Ач (с учетом коэффициента старения 1.25)		3,5125			
Суммарная номинальная емкость АКБ, Ач		7			
Собственное потребление ИВЭПР от АКБ, Ач		0,9375			
Мощность, потребляемая ИВЭПР от сети переменного тока, Вт		120			
Мощность, потребляемая БР от сети переменного тока, Вт		0			

Используются основной адресные R3 ИВЭПР 24В
24 часа в дежурном режиме, 1 час в режиме тревоги
1UG2.91 ИВЭПР 24/2,5 RS-R3 2x7 БР - 1 шт,
АКБ 7 Ач - 2 шт

Прибор или устройство пожарной сигнализации	Кол.	Потребляемый ток, А			
		Дежурный режим		Режим тревоги	
		Ед.	Суммарно	Ед.	Суммарно
РМ-4К-ИК3-R3	1	0,02	0,02	0,02	0,02
ОПОП 2-35 24В	37	0	0	0,04	1,48
Суммарное токопотребление, А (с учетом запаса в 0%)		0,02		1,5	
Необходимая емкость АКБ, Ач (с учетом коэффициента старения 1.25)		3,4125			
Суммарная номинальная емкость АКБ, Ач		7			
Собственное потребление ИВЭПР от АКБ, Ач		0,9375			
Мощность, потребляемая ИВЭПР от сети переменного тока, Вт		120			
Мощность, потребляемая БР от сети переменного тока, Вт		0			

Используются основной адресные R3 ИВЭПР 24В
24 часа в дежурном режиме, 1 час в режиме тревоги
1UG2.96 ИВЭПР 24/2,5 RS-R3 2x7 БР - 1 шт,
АКБ 7 Ач - 2 шт

Прибор или устройство пожарной сигнализации	Кол.	Потребляемый ток, А			
		Дежурный режим		Режим тревоги	
		Ед.	Суммарно	Ед.	Суммарно
РМ-4К-ИК3-R3	1	0,02	0,02	0,02	0,02
ОПОП 2-35 24В	50	0	0	0,04	2
Суммарное токопотребление, А (с учетом запаса в 0%)		0,02		2,02	
Необходимая емкость АКБ, Ач (с учетом коэффициента старения 1.25)		4,0625			
Суммарная номинальная емкость АКБ, Ач		7			
Собственное потребление ИВЭПР от АКБ, Ач		0,9375			
Мощность, потребляемая ИВЭПР от сети переменного тока, Вт		120			
Мощность, потребляемая БР от сети переменного тока, Вт		0			

Используются основной адресные R3 ИВЭПР 24В
24 часа в дежурном режиме, 1 час в режиме тревоги
2UG1.12 ИВЭПР 24/2,5 RS-R3 2x7 БР - 1 шт,
АКБ 7 Ач - 2 шт

Прибор или устройство пожарной сигнализации	Кол.	Потребляемый ток, А			
		Дежурный режим		Режим тревоги	
		Ед.	Суммарно	Ед.	Суммарно
РМ-4К-ИК3-R3	1	0,02	0,02	0,02	0,02
ОПОП 2-35 24В	19	0	0	0,04	0,76
Суммарное токопотребление, А (с учетом запаса в 0%)		0,02		0,78	
Необходимая емкость АКБ, Ач (с учетом коэффициента старения 1.25)		2,5125			
Суммарная номинальная емкость АКБ, Ач		7			
Собственное потребление ИВЭПР от АКБ, Ач		0,9375			
Мощность, потребляемая ИВЭПР от сети переменного тока, Вт		120			
Мощность, потребляемая БР от сети переменного тока, Вт		0			

Используются основной адресные R3 ИВЭПР 24В
24 часа в дежурном режиме, 1 час в режиме тревоги
2UG1.6 ИВЭПР 24/2,5 RS-R3 2x7 БР - 1 шт,
АКБ 7 Ач - 2 шт

Прибор или устройство пожарной сигнализации	Кол.	Потребляемый ток, А			
		Дежурный режим		Режим тревоги	
		Ед.	Суммарно	Ед.	Суммарно
РМ-4К-ИК3-R3	1	0,02	0,02	0,02	0,02
ОПОП 2-35 24В	19	0	0	0,04	0,76
Суммарное токопотребление, А (с учетом запаса в 0%)		0,02		0,78	
Необходимая емкость АКБ, Ач (с учетом коэффициента старения 1.25)		2,5125			
Суммарная номинальная емкость АКБ, Ач		7			
Собственное потребление ИВЭПР от АКБ, Ач		0,9375			
Мощность, потребляемая ИВЭПР от сети переменного тока, Вт		120			
Мощность, потребляемая БР от сети переменного тока, Вт		0			

Используются основной адресные R3 ИВЭПР 24В
24 часа в дежурном режиме, 1 час в режиме тревоги
2UG2.9 ИВЭПР 24/2,5 RS-R3 2x7 БР - 1 шт,
АКБ 7 Ач - 2 шт

Прибор или устройство пожарной сигнализации	Кол.	Потребляемый ток, А			
		Дежурный режим		Режим тревоги	
		Ед.	Суммарно	Ед.	Суммарно
РМ-4К-ИК3-R3	1	0,02	0,02	0,02	0,02
ОПОП 2-35 24В	16	0	0	0,04	0,64
Суммарное токопотребление, А (с учетом запаса в 0%)		0,02		0,66	
Необходимая емкость АКБ, Ач (с учетом коэффициента старения 1.25)		2,3625			
Суммарная номинальная емкость АКБ, Ач		7			
Собственное потребление ИВЭПР от АКБ, Ач		0,9375			
Мощность, потребляемая ИВЭПР от сети переменного тока, Вт		120			
Мощность, потребляемая БР от сети переменного тока, Вт		0			

Используются основной адресные R3 ИВЭПР 12В
24 часа в дежурном режиме, 1 час в режиме тревоги
1UG2.101 ИВЭПР 12/2 RS-R3 2x17 БР - 1 шт,
АКБ 18 Ач - 2 шт

Прибор или устройство пожарной сигнализации	Кол.	Потребляемый ток, А			
		Дежурный режим		Режим тревоги	
		Ед.	Суммарно	Ед.	Суммарно
Рубеж-2ОП прот.R3	1	0,4253	0,4253	0,5119	0,5119
Рубеж-2ОП прот.R3	1	0,5523	0,5523	1,4781	1,4781
Суммарное токопотребление, А (с учетом запаса в 0%)		0,9776		1,9899	
Необходимая емкость АКБ, Ач (с учетом коэффициента старения 1.25)		32,7536			
Суммарная номинальная емкость АКБ, Ач		36			
Собственное потребление ИВЭПР от АКБ, Ач		0,9375			
Мощность, потребляемая ИВЭПР от сети переменного тока, Вт		120			
Мощность, потребляемая БР от сети переменного тока, Вт		0			

Поз.	Наименование и техническая характеристика	Тип, марка, обозначение документа, опросного листа	Код продукции	Поставщик	Ед. измерения	Кол.	Масса 1 ед., кг	Примечание
1	2	3	4	5	6	7	8	9
	Оборудование							
1	Прибор приемно-контрольный и управления охранно-пожарный адресный	Рубеж-2ОП прот.R3	RBZ-084368	ООО "Рубеж"	шт.	2		
2	Оповещатель охранно-пожарный световой адресный	ОПОП 1-R3 "ВЫХОД + стрелка вправо"	RBZ-337641	ООО "Рубеж"	шт.	53		
3	Оповещатель охранно-пожарный световой адресный	ОПОП 1-R3 "ВЫХОД"	RBZ-337637	ООО "Рубеж"	шт.	88		
4	Оповещатель охранно-пожарный световой адресный	ОПОП 1-R3 "ВЫХОД + стрелка влево"	RBZ-337639	ООО "Рубеж"	шт.	11		
5	Источник вторичного электропитания резервированный адресный	ИВЭПР 12/2 RS-R3 2х17 БР	RBZ-216598	ООО "Рубеж"	шт.	1		
6	Источник вторичного электропитания резервированный адресный	ИВЭПР 24/2,5 RS-R3 2х7 БР	RBZ-221327	ООО "Рубеж"	шт.	10		
7	Источник вторичного электропитания резервированный адресный	ИВЭПР 24/2,5 RS-R3 2х17		ООО "Рубеж"	шт.	6		
8	Аккумуляторная батарея 18 Ач	РТК-BATTERY 12-18Ah	412-018	ООО "ПожТехКабель"	шт.	14		
9	Аккумуляторная батарея 7 Ач	РТК-BATTERY 12-7Ah	412-007	ООО "ПожТехКабель"	шт.	20		
10	Модуль релейный со встроенным изолятором короткого замыкания	РМ-4К-ИКЗ-R3	RBZ-477944	ООО "Рубеж"	шт.	16		
11	Программатор адресных устройств	ПКУ-1-R3	RBZ-354077	ООО "Рубеж"	шт.	1		
12	Оповещатель звуковой	ОПОП 2-35 24В	RBZ-208465	ООО "Рубеж"	шт.	571		
	Кабели и провода							
13	Кабель силовой с ПВХ изоляцией ВВГнг(А) -LS 3х1,5 ок -0,66 бух Алюр, Кабель силовой	ВВГнг(А) -LS 3х1,5			м	30		
14	Кабель симметричный парной скрутки низкотоксичный, сеч. 1х2х1,5	КПСВВнг(А)-LSLTх			м	13883		
15	Труба гофрированная ПВХ легкая серая с/з д16 (уп. 100м)				м	13913		

Согласовано

Взам. инв. №

Подп. и дата

Инв. № подп.

Изм.	Кол.уч.	Лист	N док.	Подп.	Дата
ГИП		Кузнецов			07.26
Н.контр.		Пашков			07.26
Проверил		Кузнецов			07.26
Разработал		Князев			07.26

020-06/2026-СОУЭ

Комбинат по обработке рулонной стали

Цеха регенерации, травления, холодного проката, токарный, цинкования, складирования и покраски

Стадия	Лист	Листов
Р		

Спецификация оборудования, изделий и материалов

ПАО "МТС"

Формат А3

Поз.	Наименование и техническая характеристика	Тип, марка, обозначение документа, опросного листа	Код продукции	Поставщик	Ед. измерен ия	Кол.	Масса 1 ед., кг	Примечание
1	2	3	4	5	6	7	8	9
16	Труба стальная электросварная прямошовная, Ø40 мм	ГОСТ 10704-91			м	170		
17	Труба стальная электросварная прямошовная, Ø20 мм	ГОСТ 10704-91			м	230		
18	Огнезащитная пена	DF1201		ДКС	шт.	50		
19	Огнезащитная мастика	Каскад-ОГМ		ДКС	шт.	50		
20	Маркировочная табличка, белая, 26,4х16,2, 100шт.	2104291		ДКС	шт.	70		

Согласовано

Взам. инв. №

Подп. и дата

Инв. № подп.

Изм.	Кол.уч.	Лист	N док.	Подп.	Дата
ГИП		Кузнецов			07.26
Н.контр.		Пашков			07.26
Проверил		Кузнецов			07.26
Разработал		Князев			07.26

020-06/2026-СОУЭ

Комбинат по обработке рулонной стали

Цеха регенерации, травления, холодного проката, токарный, цинкования, складирования и покраски

Стадия	Лист	Листов
Р	2	2

Спецификация оборудования, изделий и материалов

ПАО "МТС"

Формат А3

Задание на электроснабжение

1. Предусмотреть электроснабжение следующих электроприемников (TN-S):

Электроприёмник	Uн, В	Обозначение	Категория электроснабжения	Руст (ед.), кВт	Примечание
ИВЭПР 24/2,5 RS-R3 2x7 БР	1 ~ 50 Гц, 220В	1UG2.96	I	0.12	Цеха, этаж 0
ИВЭПР 24/2,5 RS-R3 2x7 БР	1 ~ 50 Гц, 220В	1UG2.91	I	0.12	Цеха, этаж 0
ИВЭПР 24/2,5 RS-R3 2x7 БР	1 ~ 50 Гц, 220В	1UG2.8	I	0.12	Цеха, этаж 0
ИВЭПР 24/2,5 RS-R3 2x7 БР	1 ~ 50 Гц, 220В	1UG2.74	I	0.12	Цеха, этаж 0
ИВЭПР 24/2,5 RS-R3 2x7 БР	1 ~ 50 Гц, 220В	1UG2.63	I	0.12	Цеха, этаж 0
ИВЭПР 24/2,5 RS-R3 2x7 БР	1 ~ 50 Гц, 220В	1UG2.40	I	0.12	Цеха, этаж 0
ИВЭПР 24/2,5 RS-R3 2x7 БР	1 ~ 50 Гц, 220В	2UG1.12	I	0.12	Адм.3.1, этаж 1
ИВЭПР 24/2,5 RS-R3 2x7 БР	1 ~ 50 Гц, 220В	2UG1.6	I	0.12	Адм.2.1, этаж 0
ИВЭПР 24/2,5 RS-R3 2x7 БР	1 ~ 50 Гц, 220В	2UG2.9	I	0.12	Адм.1.1, этаж 0
ИВЭПР 12/2 RS-R3 2x17 БР	1 ~ 50 Гц, 220В	1UG2.101	I	0.12	Цеха, этаж 0
ИВЭПР 24/2,5 RS-R3 2x7 БР	1 ~ 50 Гц, 220В	1UG1.43	I	0.12	Цеха, этаж 0

Согласовано

Взам. инв. №

Подп. и дата

Инв. № подп.

Изм.	Кол.уч.	Лист	N док.	Подп.	Дата
ГИП		Кузнецов			07.26
Н.контр.		Пашков			07.26
Проверил		Кузнецов			07.26
Разработал		Князев			07.26

020-06/2026-СОУЭ

Комбинат по обработке рулонной стали

Цеха регенерации, травления, холодного проката, токарный, цинкования, складирования и покраски

Стадия	Лист	Листов
Р		

Задание на электроснабжение и заземление

ПАО "МТС"

Формат А4

2. Предусмотреть заземление всех металлических нетоковедущих частей электрооборудования.

3. Качество электроэнергии должно соответствовать ГОСТ 29322-2014.

4. В соответствии с СП 6.13130.2021 на объектах, электроприемники которых отнесены к первой категории по надежности электроснабжения, питание электроприемников СПЗ должно осуществляться от панели ПЭСПЗ (панель питания электрооборудования системы противопожарной защиты). При отсутствии панели ПЭСПЗ на объекте защиты допускается выполнять питание электрооборудования СПЗ от самостоятельного НКУ (низковольтное комплектное устройство) с АВР, при этом самостоятельное НКУ с АВР должно подключаться после аппарата управления и до аппарата защиты ВРУ, ГРЩ (главный распределительный щит) или НКУ здания.

На объектах, электроприемники которых отнесены ко второй категории по надежности электроснабжения, питание электроприемников СПЗ должно осуществляться от самостоятельного НКУ с АВР, которое должно подключаться после аппарата управления и до аппарата защиты ВРУ, ГРЩ или НКУ здания.

На объектах, электроприемники которых отнесены к третьей категории по надежности электроснабжения, питание электроприемников СПЗ должно осуществляться от самостоятельного НКУ, которое должно подключаться после аппарата управления и до аппарата защиты ВРУ, ГРЩ или НКУ здания, при этом резервное питание следует осуществлять от АИП (автономный источник питания).

5. Кабельные линии питания должны быть выполнены огнестойким кабелем с пределом огнестойкости ПО1 по ГОСТ 31565-2012.

Маркировка кабеля	Кабельная трасса		Тип линии связи	Марка кабеля	Количество кабелей и число жил, сечение	Длина, м	Примечание
	Начало	Конец					
1	2	3	4	5	6	7	8
АЛС1.1	ARK1	1BIAL1.1	Адресная	КПСВВнг(А)-LSLTx	1x2x1,5	291.9	
АЛС1.1	1BIAL1.1	1BIAL1.2	Адресная	КПСВВнг(А)-LSLTx	1x2x1,5	32.5	
АЛС1.1	1BIAL1.2	1BIAL1.3	Адресная	КПСВВнг(А)-LSLTx	1x2x1,5	35.2	
АЛС1.1	1BIAL1.3	1BIAL1.4	Адресная	КПСВВнг(А)-LSLTx	1x2x1,5	33.2	
АЛС1.1	1BIAL1.4	1BIAL1.5	Адресная	КПСВВнг(А)-LSLTx	1x2x1,5	34.1	
АЛС1.1	1BIAL1.5	1BIAL1.6	Адресная	КПСВВнг(А)-LSLTx	1x2x1,5	29.9	
АЛС1.1	1BIAL1.6	1BIAL1.7	Адресная	КПСВВнг(А)-LSLTx	1x2x1,5	29.5	
АЛС1.1	1BIAL1.7	1BIAL1.8	Адресная	КПСВВнг(А)-LSLTx	1x2x1,5	29.5	
АЛС1.1	1BIAL1.8	1BIAL1.9	Адресная	КПСВВнг(А)-LSLTx	1x2x1,5	28.1	
АЛС1.1	1BIAL1.9	1BIAL1.10	Адресная	КПСВВнг(А)-LSLTx	1x2x1,5	42.1	
АЛС1.1	1BIAL1.10	1BIAL1.11	Адресная	КПСВВнг(А)-LSLTx	1x2x1,5	136.9	
АЛС1.1	1BIAL1.11	1BIAL1.12	Адресная	КПСВВнг(А)-LSLTx	1x2x1,5	33.8	
АЛС1.1	1BIAL1.12	1BIAL1.13	Адресная	КПСВВнг(А)-LSLTx	1x2x1,5	34.6	
АЛС1.1	1BIAL1.13	1BIAL1.14	Адресная	КПСВВнг(А)-LSLTx	1x2x1,5	81	
АЛС1.1	1BIAL1.14	1BIAL1.15	Адресная	КПСВВнг(А)-LSLTx	1x2x1,5	27.1	
АЛС1.1	1BIAL1.15	1BIAL1.16	Адресная	КПСВВнг(А)-LSLTx	1x2x1,5	19.7	
АЛС1.1	1BIAL1.16	1BIAL1.17	Адресная	КПСВВнг(А)-LSLTx	1x2x1,5	39.9	
АЛС1.1	1BIAL1.17	1BIAL1.18	Адресная	КПСВВнг(А)-LSLTx	1x2x1,5	18.5	
АЛС1.1	1BIAL1.18	1BIAL1.19	Адресная	КПСВВнг(А)-LSLTx	1x2x1,5	27.9	
АЛС1.1	1BIAL1.19	1BIAL1.20	Адресная	КПСВВнг(А)-LSLTx	1x2x1,5	8.5	
АЛС1.1	1BIAL1.20	1BIAL1.21	Адресная	КПСВВнг(А)-LSLTx	1x2x1,5	10.4	
АЛС1.1	1BIAL1.21	1BIAL1.22	Адресная	КПСВВнг(А)-LSLTx	1x2x1,5	27.9	
АЛС1.1	1BIAL1.22	1BIAL1.23	Адресная	КПСВВнг(А)-LSLTx	1x2x1,5	19.8	

Согласовано

Взам. инв. №

Подп. и дата

Инв. № подп.

Изм.	Кол.уч.	Лист	N док.	Подп.	Дата
ГИП		Кузнецов			07.26
Н.контр.		Пашков			07.26
Проверил		Кузнецов			07.26
Разработал		Князев			07.26

020-06/2026-СОУЭ

Комбинат по обработке рулонной стали

Цеха регенерации, травления, холодного проката, токарный, цинкования, складирования и покраски

Стадия	Лист	Листов
Р		

Кабельный журнал

ПАО "МТС"

Формат А3

Маркировка кабеля	Кабельная трасса		Тип линии связи	Марка кабеля	Количество кабелей и число жил, сечение	Длина, м	Примечание
	Начало	Конец					
1	2	3	4	5	6	7	8
АЛС1.1	1BIAL1.23	1BIAL1.24	Адресная	КПСВВнг(А)-LSLTх	1х2х1,5	24.9	
АЛС1.1	1BIAL1.24	1BIAL1.25	Адресная	КПСВВнг(А)-LSLTх	1х2х1,5	86.2	
АЛС1.1	1BIAL1.25	1BIAL1.26	Адресная	КПСВВнг(А)-LSLTх	1х2х1,5	11.2	
АЛС1.1	1BIAL1.26	1BIAL1.27	Адресная	КПСВВнг(А)-LSLTх	1х2х1,5	20.1	
АЛС1.1	1BIAL1.27	1BIAL1.28	Адресная	КПСВВнг(А)-LSLTх	1х2х1,5	18.3	
АЛС1.1	1BIAL1.28	1BIAL1.29	Адресная	КПСВВнг(А)-LSLTх	1х2х1,5	17.8	
АЛС1.1	1BIAL1.29	1BIAL1.30	Адресная	КПСВВнг(А)-LSLTх	1х2х1,5	15.6	
АЛС1.1	1BIAL1.30	1BIAL1.31	Адресная	КПСВВнг(А)-LSLTх	1х2х1,5	23.7	
АЛС1.1	1BIAL1.31	1BIAL1.32	Адресная	КПСВВнг(А)-LSLTх	1х2х1,5	24.6	
АЛС1.1	1BIAL1.32	1BIAL1.33	Адресная	КПСВВнг(А)-LSLTх	1х2х1,5	84.8	
АЛС1.1	1BIAL1.33	1BIAL1.34	Адресная	КПСВВнг(А)-LSLTх	1х2х1,5	23.6	
АЛС1.1	1BIAL1.34	1BIAL1.35	Адресная	КПСВВнг(А)-LSLTх	1х2х1,5	91.3	
АЛС1.1	1BIAL1.35	1BIAL1.36	Адресная	КПСВВнг(А)-LSLTх	1х2х1,5	63.3	
АЛС1.1	1BIAL1.36	1BIAL1.37	Адресная	КПСВВнг(А)-LSLTх	1х2х1,5	35.7	
АЛС1.1	1BIAL1.37	1BIAL1.38	Адресная	КПСВВнг(А)-LSLTх	1х2х1,5	32.6	
АЛС1.1	1BIAL1.38	1BIAL1.39	Адресная	КПСВВнг(А)-LSLTх	1х2х1,5	106.9	
АЛС1.1	1BIAL1.39	1BIAL1.40	Адресная	КПСВВнг(А)-LSLTх	1х2х1,5	18	
АЛС1.1	1BIAL1.40	1BIAL1.41	Адресная	КПСВВнг(А)-LSLTх	1х2х1,5	23.8	
АЛС1.1	1BIAL1.41	1BIAL1.42	Адресная	КПСВВнг(А)-LSLTх	1х2х1,5	24.8	
АЛС1.1	1BIAL1.42	1UG1.43	Адресная	КПСВВнг(А)-LSLTх	1х2х1,5	18.4	
АЛС1.1	1UG1.43	1SC1.44..47	Адресная	КПСВВнг(А)-LSLTх	1х2х1,5	1.7	
АЛС1.1	1SC1.44..47	1BIAL1.48	Адресная	КПСВВнг(А)-LSLTх	1х2х1,5	17	
АЛС1.1	1BIAL1.48	1BIAL1.49	Адресная	КПСВВнг(А)-LSLTх	1х2х1,5	26.5	
АЛС1.1	1BIAL1.49	1BIAL1.50	Адресная	КПСВВнг(А)-LSLTх	1х2х1,5	199.1	
АЛС1.1	1BIAL1.50	1BIAL1.51	Адресная	КПСВВнг(А)-LSLTх	1х2х1,5	31.4	
АЛС1.1	1BIAL1.51	1BIAL1.52	Адресная	КПСВВнг(А)-LSLTх	1х2х1,5	34.7	
АЛС1.1	1BIAL1.52	1BIAL1.53	Адресная	КПСВВнг(А)-LSLTх	1х2х1,5	32	
АЛС1.1	1BIAL1.53	1BIAL1.54	Адресная	КПСВВнг(А)-LSLTх	1х2х1,5	75	

Взам. инв. №

Подп. и дата

Инв. № подп.

Маркировка кабеля	Кабельная трасса		Тип линии связи	Марка кабеля	Количество кабелей и число жил, сечение	Длина, м	Примечание
	Начало	Конец					
1	2	3	4	5	6	7	8
АЛС1.1	1BIAL1.54	1BIAL1.55	Адресная	КПСВВнг(А)-LSLTх	1х2х1,5	23.9	
АЛС1.1	1BIAL1.55	1BIAL1.56	Адресная	КПСВВнг(А)-LSLTх	1х2х1,5	22	
АЛС1.1	1BIAL1.56	1BIAL1.57	Адресная	КПСВВнг(А)-LSLTх	1х2х1,5	24	
АЛС1.1	1BIAL1.57	1BIAL1.58	Адресная	КПСВВнг(А)-LSLTх	1х2х1,5	35.7	
АЛС1.1	1BIAL1.58	1BIAL1.59	Адресная	КПСВВнг(А)-LSLTх	1х2х1,5	33.1	
АЛС1.1	1BIAL1.59	1BIAL1.60	Адресная	КПСВВнг(А)-LSLTх	1х2х1,5	31.3	
АЛС1.1	1BIAL1.60	1BIAL1.61	Адресная	КПСВВнг(А)-LSLTх	1х2х1,5	34.6	
АЛС1.1	1BIAL1.61	1BIAL1.62	Адресная	КПСВВнг(А)-LSLTх	1х2х1,5	13.8	
АЛС1.1	1BIAL1.62	1BIAL1.63	Адресная	КПСВВнг(А)-LSLTх	1х2х1,5	13.2	
АЛС1.1	1BIAL1.63	1SC1.64..67	Адресная	КПСВВнг(А)-LSLTх	1х2х1,5	22.8	
АЛС1.1	1SC1.64..67	1UG1.68	Адресная	КПСВВнг(А)-LSLTх	1х2х1,5	1.7	
АЛС1.1	1UG1.68	1SC1.91..94	Адресная	КПСВВнг(А)-LSLTх	1х2х1,5	9.6	
АЛС1.1	1SC1.91..94	1UG1.90	Адресная	КПСВВнг(А)-LSLTх	1х2х1,5	3	
АЛС1.1	1UG1.90	1BIAL1.69	Адресная	КПСВВнг(А)-LSLTх	1х2х1,5	31.7	
АЛС1.1	1BIAL1.69	1BIAL1.70	Адресная	КПСВВнг(А)-LSLTх	1х2х1,5	26	
АЛС1.1	1BIAL1.70	1BIAL1.71	Адресная	КПСВВнг(А)-LSLTх	1х2х1,5	6.4	
АЛС1.1	1BIAL1.71	1BIAL1.72	Адресная	КПСВВнг(А)-LSLTх	1х2х1,5	7	
АЛС1.1	1BIAL1.72	1BIAL1.73	Адресная	КПСВВнг(А)-LSLTх	1х2х1,5	26.7	
АЛС1.1	1BIAL1.73	1BIAL1.74	Адресная	КПСВВнг(А)-LSLTх	1х2х1,5	19.7	
АЛС1.1	1BIAL1.74	1BIAL1.75	Адресная	КПСВВнг(А)-LSLTх	1х2х1,5	55.9	
АЛС1.1	1BIAL1.75	1BIAL1.76	Адресная	КПСВВнг(А)-LSLTх	1х2х1,5	20	
АЛС1.1	1BIAL1.76	1BIAL1.77	Адресная	КПСВВнг(А)-LSLTх	1х2х1,5	32.7	
АЛС1.1	1BIAL1.77	1BIAL1.78	Адресная	КПСВВнг(А)-LSLTх	1х2х1,5	12.1	
АЛС1.1	1BIAL1.78	1BIAL1.79	Адресная	КПСВВнг(А)-LSLTх	1х2х1,5	7.4	
АЛС1.1	1BIAL1.79	1BIAL1.80	Адресная	КПСВВнг(А)-LSLTх	1х2х1,5	40.1	
АЛС1.1	1BIAL1.80	1BIAL1.81	Адресная	КПСВВнг(А)-LSLTх	1х2х1,5	23.8	
АЛС1.1	1BIAL1.81	1BIAL1.82	Адресная	КПСВВнг(А)-LSLTх	1х2х1,5	21.8	
АЛС1.1	1BIAL1.82	1BIAL1.83	Адресная	КПСВВнг(А)-LSLTх	1х2х1,5	5.6	

Взам. инв. №

Подп. и дата

Инв. № подп.

Маркировка кабеля	Кабельная трасса		Тип линии связи	Марка кабеля	Количество кабелей и число жил, сечение	Длина, м	Примечание
	Начало	Конец					
1	2	3	4	5	6	7	8
АЛС1.1	1BIAL1.83	1BIAL1.84	Адресная	КПСВВнг(А)-LSLTх	1х2х1,5	6.7	
АЛС1.1	1BIAL1.84	1BIAL1.85	Адресная	КПСВВнг(А)-LSLTх	1х2х1,5	14.1	
АЛС1.1	1BIAL1.85	1BIAL1.86	Адресная	КПСВВнг(А)-LSLTх	1х2х1,5	17.5	
АЛС1.1	1BIAL1.86	1BIAL1.87	Адресная	КПСВВнг(А)-LSLTх	1х2х1,5	21.2	
АЛС1.1	1BIAL1.87	1BIAL1.88	Адресная	КПСВВнг(А)-LSLTх	1х2х1,5	5.2	
АЛС1.1	1BIAL1.88	1BIAL1.89	Адресная	КПСВВнг(А)-LSLTх	1х2х1,5	11.2	
АЛС1.1	1BIAL1.89	ARK1	Адресная	КПСВВнг(А)-LSLTх	1х2х1,5	7.4	
АЛС1.2	ARK1	1BIAL2.1	Адресная	КПСВВнг(А)-LSLTх	1х2х1,5	12.7	
АЛС1.2	1BIAL2.1	1BIAL2.2	Адресная	КПСВВнг(А)-LSLTх	1х2х1,5	25.2	
АЛС1.2	1BIAL2.2	1UG2.106	Адресная	КПСВВнг(А)-LSLTх	1х2х1,5	78.6	
АЛС1.2	1UG2.106	1SC2.102..105	Адресная	КПСВВнг(А)-LSLTх	1х2х1,5	2.5	
АЛС1.2	1SC2.102..105	1SC2.3..6	Адресная	КПСВВнг(А)-LSLTх	1х2х1,5	1.5	
АЛС1.2	1SC2.3..6	1UG2.7	Адресная	КПСВВнг(А)-LSLTх	1х2х1,5	2.9	
АЛС1.2	1UG2.7	1UG2.8	Адресная	КПСВВнг(А)-LSLTх	1х2х1,5	190.9	
АЛС1.2	1UG2.8	1SC2.9..12	Адресная	КПСВВнг(А)-LSLTх	1х2х1,5	6	
АЛС1.2	1SC2.9..12	1BIAL2.13	Адресная	КПСВВнг(А)-LSLTх	1х2х1,5	253.8	
АЛС1.2	1BIAL2.13	1BIAL2.14	Адресная	КПСВВнг(А)-LSLTх	1х2х1,5	28	
АЛС1.2	1BIAL2.14	1BIAL2.15	Адресная	КПСВВнг(А)-LSLTх	1х2х1,5	29.2	
АЛС1.2	1BIAL2.15	1BIAL2.16	Адресная	КПСВВнг(А)-LSLTх	1х2х1,5	27	
АЛС1.2	1BIAL2.16	1BIAL2.17	Адресная	КПСВВнг(А)-LSLTх	1х2х1,5	33.8	
АЛС1.2	1BIAL2.17	1BIAL2.18	Адресная	КПСВВнг(А)-LSLTх	1х2х1,5	31	
АЛС1.2	1BIAL2.18	1UG2.107	Адресная	КПСВВнг(А)-LSLTх	1х2х1,5	20.2	
АЛС1.2	1UG2.107	1SC2.108..111	Адресная	КПСВВнг(А)-LSLTх	1х2х1,5	1.6	
АЛС1.2	1SC2.108..111	1SC2.19..22	Адресная	КПСВВнг(А)-LSLTх	1х2х1,5	2.3	
АЛС1.2	1SC2.19..22	1UG2.23	Адресная	КПСВВнг(А)-LSLTх	1х2х1,5	1.5	
АЛС1.2	1UG2.23	1BIAL2.24	Адресная	КПСВВнг(А)-LSLTх	1х2х1,5	16	
АЛС1.2	1BIAL2.24	1BIAL2.25	Адресная	КПСВВнг(А)-LSLTх	1х2х1,5	41.4	
АЛС1.2	1BIAL2.25	1BIAL2.26	Адресная	КПСВВнг(А)-LSLTх	1х2х1,5	46.3	

Взам. инв. №

Подп. и дата

Инв. № подп.

Маркировка кабеля	Кабельная трасса		Тип линии связи	Марка кабеля	Количество кабелей и число жил, сечение	Длина, м	Примечание
	Начало	Конец					
1	2	3	4	5	6	7	8
АЛС1.2	1BIAL2.26	1BIAL2.27	Адресная	КПСВВнг(А)-LSLTx	1x2x1,5	16.9	
АЛС1.2	1BIAL2.27	1BIAL2.28	Адресная	КПСВВнг(А)-LSLTx	1x2x1,5	30	
АЛС1.2	1BIAL2.28	1BIAL2.29	Адресная	КПСВВнг(А)-LSLTx	1x2x1,5	9.3	
АЛС1.2	1BIAL2.29	1BIAL2.30	Адресная	КПСВВнг(А)-LSLTx	1x2x1,5	20.4	
АЛС1.2	1BIAL2.30	1BIAL2.31	Адресная	КПСВВнг(А)-LSLTx	1x2x1,5	20.3	
АЛС1.2	1BIAL2.31	1BIAL2.32	Адресная	КПСВВнг(А)-LSLTx	1x2x1,5	15.4	
АЛС1.2	1BIAL2.32	1BIAL2.33	Адресная	КПСВВнг(А)-LSLTx	1x2x1,5	47.9	
АЛС1.2	1BIAL2.33	1BIAL2.34	Адресная	КПСВВнг(А)-LSLTx	1x2x1,5	69.6	
АЛС1.2	1BIAL2.34	1BIAL2.35	Адресная	КПСВВнг(А)-LSLTx	1x2x1,5	47.3	
АЛС1.2	1BIAL2.35	1BIAL2.36	Адресная	КПСВВнг(А)-LSLTx	1x2x1,5	22.9	
АЛС1.2	1BIAL2.36	1BIAL2.37	Адресная	КПСВВнг(А)-LSLTx	1x2x1,5	22.1	
АЛС1.2	1BIAL2.37	1BIAL2.38	Адресная	КПСВВнг(А)-LSLTx	1x2x1,5	7.2	
АЛС1.2	1BIAL2.38	1BIAL2.39	Адресная	КПСВВнг(А)-LSLTx	1x2x1,5	23.5	
АЛС1.2	1BIAL2.39	1UG2.40	Адресная	КПСВВнг(А)-LSLTx	1x2x1,5	19.5	
АЛС1.2	1UG2.40	1SC2.41..44	Адресная	КПСВВнг(А)-LSLTx	1x2x1,5	5.1	
АЛС1.2	1SC2.41..44	1BIAL2.45	Адресная	КПСВВнг(А)-LSLTx	1x2x1,5	18	
АЛС1.2	1BIAL2.45	1BIAL2.46	Адресная	КПСВВнг(А)-LSLTx	1x2x1,5	13	
АЛС1.2	1BIAL2.46	1BIAL2.47	Адресная	КПСВВнг(А)-LSLTx	1x2x1,5	6.1	
АЛС1.2	1BIAL2.47	1BIAL2.48	Адресная	КПСВВнг(А)-LSLTx	1x2x1,5	5.7	
АЛС1.2	1BIAL2.48	1BIAL2.49	Адресная	КПСВВнг(А)-LSLTx	1x2x1,5	32.2	
АЛС1.2	1BIAL2.49	1BIAL2.50	Адресная	КПСВВнг(А)-LSLTx	1x2x1,5	27	
АЛС1.2	1BIAL2.50	1BIAL2.51	Адресная	КПСВВнг(А)-LSLTx	1x2x1,5	24.2	
АЛС1.2	1BIAL2.51	1BIAL2.52	Адресная	КПСВВнг(А)-LSLTx	1x2x1,5	28.5	
АЛС1.2	1BIAL2.52	1BIAL2.53	Адресная	КПСВВнг(А)-LSLTx	1x2x1,5	28.1	
АЛС1.2	1BIAL2.53	1BIAL2.54	Адресная	КПСВВнг(А)-LSLTx	1x2x1,5	28.4	
АЛС1.2	1BIAL2.54	1BIAL2.55	Адресная	КПСВВнг(А)-LSLTx	1x2x1,5	18.8	
АЛС1.2	1BIAL2.55	1BIAL2.56	Адресная	КПСВВнг(А)-LSLTx	1x2x1,5	4.9	
АЛС1.2	1BIAL2.56	1BIAL2.57	Адресная	КПСВВнг(А)-LSLTx	1x2x1,5	29.4	

Взам. инв. №

Подп. и дата

Инв. № подп.

Маркировка кабеля	Кабельная трасса		Тип линии связи	Марка кабеля	Количество кабелей и число жил, сечение	Длина, м	Примечание
	Начало	Конец					
1	2	3	4	5	6	7	8
АЛС1.2	1BIAL2.57	1BIAL2.58	Адресная	КПСВВнг(А)-LSLTх	1х2х1,5	10.6	
АЛС1.2	1BIAL2.58	1SC2.59..62	Адресная	КПСВВнг(А)-LSLTх	1х2х1,5	27.1	
АЛС1.2	1SC2.59..62	1UG2.63	Адресная	КПСВВнг(А)-LSLTх	1х2х1,5	1.6	
АЛС1.2	1UG2.63	1BIAL2.64	Адресная	КПСВВнг(А)-LSLTх	1х2х1,5	18.1	
АЛС1.2	1BIAL2.64	1BIAL2.65	Адресная	КПСВВнг(А)-LSLTх	1х2х1,5	15.8	
АЛС1.2	1BIAL2.65	1BIAL2.66	Адресная	КПСВВнг(А)-LSLTх	1х2х1,5	29.2	
АЛС1.2	1BIAL2.66	1BIAL2.67	Адресная	КПСВВнг(А)-LSLTх	1х2х1,5	29.4	
АЛС1.2	1BIAL2.67	1BIAL2.68	Адресная	КПСВВнг(А)-LSLTх	1х2х1,5	55.8	
АЛС1.2	1BIAL2.68	1BIAL2.69	Адресная	КПСВВнг(А)-LSLTх	1х2х1,5	23.2	
АЛС1.2	1BIAL2.69	1BIAL2.70	Адресная	КПСВВнг(А)-LSLTх	1х2х1,5	7.2	
АЛС1.2	1BIAL2.70	1BIAL2.71	Адресная	КПСВВнг(А)-LSLTх	1х2х1,5	35.4	
АЛС1.2	1BIAL2.71	1BIAL2.72	Адресная	КПСВВнг(А)-LSLTх	1х2х1,5	32.3	
АЛС1.2	1BIAL2.72	1BIAL2.73	Адресная	КПСВВнг(А)-LSLTх	1х2х1,5	25.7	
АЛС1.2	1BIAL2.73	1UG2.74	Адресная	КПСВВнг(А)-LSLTх	1х2х1,5	16	
АЛС1.2	1UG2.74	1SC2.75..78	Адресная	КПСВВнг(А)-LSLTх	1х2х1,5	2	
АЛС1.2	1SC2.75..78	1BIAL2.79	Адресная	КПСВВнг(А)-LSLTх	1х2х1,5	16.1	
АЛС1.2	1BIAL2.79	1BIAL2.80	Адресная	КПСВВнг(А)-LSLTх	1х2х1,5	33	
АЛС1.2	1BIAL2.80	1BIAL2.81	Адресная	КПСВВнг(А)-LSLTх	1х2х1,5	29	
АЛС1.2	1BIAL2.81	1BIAL2.82	Адресная	КПСВВнг(А)-LSLTх	1х2х1,5	36.1	
АЛС1.2	1BIAL2.82	1BIAL2.83	Адресная	КПСВВнг(А)-LSLTх	1х2х1,5	64.9	
АЛС1.2	1BIAL2.83	1BIAL2.84	Адресная	КПСВВнг(А)-LSLTх	1х2х1,5	38.3	
АЛС1.2	1BIAL2.84	1BIAL2.85	Адресная	КПСВВнг(А)-LSLTх	1х2х1,5	36.3	
АЛС1.2	1BIAL2.85	1BIAL2.86	Адресная	КПСВВнг(А)-LSLTх	1х2х1,5	36.9	
АЛС1.2	1BIAL2.86	1BIAL2.87	Адресная	КПСВВнг(А)-LSLTх	1х2х1,5	24.2	
АЛС1.2	1BIAL2.87	1BIAL2.88	Адресная	КПСВВнг(А)-LSLTх	1х2х1,5	25.1	
АЛС1.2	1BIAL2.88	1BIAL2.89	Адресная	КПСВВнг(А)-LSLTх	1х2х1,5	26.3	
АЛС1.2	1BIAL2.89	1BIAL2.90	Адресная	КПСВВнг(А)-LSLTх	1х2х1,5	26.3	
АЛС1.2	1BIAL2.90	1UG2.91	Адресная	КПСВВнг(А)-LSLTх	1х2х1,5	329.4	

Маркировка кабеля	Кабельная трасса		Тип линии связи	Марка кабеля	Количество кабелей и число жил, сечение	Длина, м	Примечание
	Начало	Конец					
1	2	3	4	5	6	7	8
АЛС1.2	1UG2.91	1SC2.92..95	Адресная	КПСВВнг(А)-LSLTx	1x2x1,5	1.3	
АЛС1.2	1SC2.92..95	1UG2.96	Адресная	КПСВВнг(А)-LSLTx	1x2x1,5	137	
АЛС1.2	1UG2.96	1SC2.97..100	Адресная	КПСВВнг(А)-LSLTx	1x2x1,5	2.1	
АЛС1.2	1SC2.97..100	1UG2.101	Адресная	КПСВВнг(А)-LSLTx	1x2x1,5	8.4	
АЛС1.2	1UG2.101	ARK1	Адресная	КПСВВнг(А)-LSLTx	1x2x1,5	5.5	
АЛС2.1	ARK2	2BIAL1.1	Адресная	КПСВВнг(А)-LSLTx	1x2x1,5	195.5	
АЛС2.1	2BIAL1.1	2BIAL1.2	Адресная	КПСВВнг(А)-LSLTx	1x2x1,5	45.3	
АЛС2.1	2BIAL1.2	2BIAL1.3	Адресная	КПСВВнг(А)-LSLTx	1x2x1,5	1.4	
АЛС2.1	2BIAL1.3	2BIAL1.4	Адресная	КПСВВнг(А)-LSLTx	1x2x1,5	49.4	
АЛС2.1	2BIAL1.4	2BIAL1.5	Адресная	КПСВВнг(А)-LSLTx	1x2x1,5	46	
АЛС2.1	2BIAL1.5	2UG1.6	Адресная	КПСВВнг(А)-LSLTx	1x2x1,5	17.9	
АЛС2.1	2UG1.6	2SC1.7..10	Адресная	КПСВВнг(А)-LSLTx	1x2x1,5	2.1	
АЛС2.1	2SC1.7..10	2BIAL1.11	Адресная	КПСВВнг(А)-LSLTx	1x2x1,5	352	
АЛС2.1	2BIAL1.11	2UG1.12	Адресная	КПСВВнг(А)-LSLTx	1x2x1,5	8.2	
АЛС2.1	2UG1.12	2SC1.13..16	Адресная	КПСВВнг(А)-LSLTx	1x2x1,5	1.6	
АЛС2.1	2SC1.13..16	2BIAL1.17	Адресная	КПСВВнг(А)-LSLTx	1x2x1,5	30.6	
АЛС2.1	2BIAL1.17	2BIAL1.18	Адресная	КПСВВнг(А)-LSLTx	1x2x1,5	41	
АЛС2.1	2BIAL1.18	2BIAL1.19	Адресная	КПСВВнг(А)-LSLTx	1x2x1,5	35.6	
АЛС2.1	2BIAL1.19	ARK2	Адресная	КПСВВнг(А)-LSLTx	1x2x1,5	529.3	
АЛС2.2	ARK2	2BIAL2.1	Адресная	КПСВВнг(А)-LSLTx	1x2x1,5	22.8	
АЛС2.2	2BIAL2.1	2BIAL2.2	Адресная	КПСВВнг(А)-LSLTx	1x2x1,5	45.2	
АЛС2.2	2BIAL2.2	2BIAL2.3	Адресная	КПСВВнг(А)-LSLTx	1x2x1,5	47.7	
АЛС2.2	2BIAL2.3	2BIAL2.4	Адресная	КПСВВнг(А)-LSLTx	1x2x1,5	45	
АЛС2.2	2BIAL2.4	2SC2.5..8	Адресная	КПСВВнг(А)-LSLTx	1x2x1,5	26.2	
АЛС2.2	2SC2.5..8	2UG2.9	Адресная	КПСВВнг(А)-LSLTx	1x2x1,5	1.6	
АЛС2.2	2UG2.9	ARK2	Адресная	КПСВВнг(А)-LSLTx	1x2x1,5	20.9	
RS1	ARK2	ARK1	Интерфейсная RS-485			2.9	
P1	1UG2.101	ARK2	Питание 12-24В			1.8	

Взам. инв. №

Подп. и дата

Инв. № подп.

Маркировка кабеля	Кабельная трасса		Тип линии связи	Марка кабеля	Количество кабелей и число жил, сечение	Длина, м	Примечание
	Начало	Конец					
1	2	3	4	5	6	7	8
P1	ARK2	ARK1	Питание 12-24В			2.8	
P2	1UG2.96	1SC2.97..100	Питание 12-24В			2.5	
P3	1UG2.91	1SC2.92..95	Питание 12-24В			1.3	
P4	1UG2.8	1SC2.9..12	Питание 12-24В			1.4	
P5	1UG2.7	1SC2.3..6	Питание 12-24В			1.9	
P6	1UG1.68	1SC1.64..67	Питание 12-24В			1	
P7	1UG1.43	1SC1.44..47	Питание 12-24В			1.9	
P8	1UG2.23	1SC2.19..22	Питание 12-24В			1.3	
P9	1UG2.74	1SC2.75..78	Питание 12-24В			2	
P10	1UG2.63	1SC2.59..62	Питание 12-24В			1.7	
P11	1UG2.40	1SC2.41..44	Питание 12-24В			1.3	
P12	2UG1.12	2SC1.13..16	Питание 12-24В			1.7	
P13	2UG1.6	2SC1.7..10	Питание 12-24В			0.7	
P14	2UG2.9	2SC2.5..8	Питание 12-24В			0.8	
P15	1UG2.106	1SC2.102..105	Питание 12-24В			0.8	
P16	1UG2.107	1SC2.108..111	Питание 12-24В			1	
P17	1UG1.90	1SC1.91..94	Питание 12-24В			1	
S1	1SC2.97..100	BIAS500	Оповещение звуковое	КПСВВнг(А)-LSLTх	1х2х1,5	1.9	
S1	BIAS500	BIAS496	Оповещение звуковое	КПСВВнг(А)-LSLTх	1х2х1,5	13	
S1	BIAS496	BIAS497	Оповещение звуковое	КПСВВнг(А)-LSLTх	1х2х1,5	9.3	
S1	BIAS497	BIAS498	Оповещение звуковое	КПСВВнг(А)-LSLTх	1х2х1,5	9.8	
S1	BIAS498	BIAS499	Оповещение звуковое	КПСВВнг(А)-LSLTх	1х2х1,5	9.8	
S1	BIAS499	BIAS414	Оповещение звуковое	КПСВВнг(А)-LSLTх	1х2х1,5	46.9	
S1	BIAS414	BIAS413	Оповещение звуковое	КПСВВнг(А)-LSLTх	1х2х1,5	8.6	
S1	BIAS413	BIAS412	Оповещение звуковое	КПСВВнг(А)-LSLTх	1х2х1,5	9.4	
S1	BIAS412	BIAS411	Оповещение звуковое	КПСВВнг(А)-LSLTх	1х2х1,5	9.8	
S1	BIAS411	BIAS410	Оповещение звуковое	КПСВВнг(А)-LSLTх	1х2х1,5	9.5	
S1	BIAS410	BIAS409	Оповещение звуковое	КПСВВнг(А)-LSLTх	1х2х1,5	8.1	

Взам. инв. №

Подп. и дата

Инв. № подп.

Маркировка кабеля	Кабельная трасса		Тип линии связи	Марка кабеля	Количество кабелей и число жил, сечение	Длина, м	Примечание
	Начало	Конец					
1	2	3	4	5	6	7	8
S1	BIAS409	BIAS408	Оповещение звуковое	КПСВВнг(А)-LSLTх	1х2х1,5	10	
S1	BIAS408	BIAS407	Оповещение звуковое	КПСВВнг(А)-LSLTх	1х2х1,5	9.2	
S1	BIAS407	BIAS406	Оповещение звуковое	КПСВВнг(А)-LSLTх	1х2х1,5	9.2	
S1	BIAS406	BIAS405	Оповещение звуковое	КПСВВнг(А)-LSLTх	1х2х1,5	9	
S1	BIAS405	BIAS404	Оповещение звуковое	КПСВВнг(А)-LSLTх	1х2х1,5	9.1	
S1	BIAS404	BIAS403	Оповещение звуковое	КПСВВнг(А)-LSLTх	1х2х1,5	9.6	
S1	BIAS403	BIAS402	Оповещение звуковое	КПСВВнг(А)-LSLTх	1х2х1,5	9.8	
S1	BIAS402	BIAS401	Оповещение звуковое	КПСВВнг(А)-LSLTх	1х2х1,5	10	
S1	BIAS401	BIAS400	Оповещение звуковое	КПСВВнг(А)-LSLTх	1х2х1,5	9.3	
S1	BIAS400	BIAS399	Оповещение звуковое	КПСВВнг(А)-LSLTх	1х2х1,5	9.4	
S1	BIAS399	BIAS398	Оповещение звуковое	КПСВВнг(А)-LSLTх	1х2х1,5	9.5	
S1	BIAS398	BIAS397	Оповещение звуковое	КПСВВнг(А)-LSLTх	1х2х1,5	9.2	
S1	BIAS397	BIAS396	Оповещение звуковое	КПСВВнг(А)-LSLTх	1х2х1,5	9.1	
S1	BIAS396	BIAS395	Оповещение звуковое	КПСВВнг(А)-LSLTх	1х2х1,5	10	
S2	1SC2.97..100	BIAS495	Оповещение звуковое	КПСВВнг(А)-LSLTх	1х2х1,5	9.6	
S2	BIAS495	BIAS356	Оповещение звуковое	КПСВВнг(А)-LSLTх	1х2х1,5	2.4	
S2	BIAS356	BIAS357	Оповещение звуковое	КПСВВнг(А)-LSLTх	1х2х1,5	19.7	
S2	BIAS357	BIAS358	Оповещение звуковое	КПСВВнг(А)-LSLTх	1х2х1,5	5.4	
S2	BIAS358	BIAS494	Оповещение звуковое	КПСВВнг(А)-LSLTх	1х2х1,5	23.8	
S2	BIAS494	BIAS355	Оповещение звуковое	КПСВВнг(А)-LSLTх	1х2х1,5	2	
S2	BIAS355	BIAS353	Оповещение звуковое	КПСВВнг(А)-LSLTх	1х2х1,5	20.1	
S2	BIAS353	BIAS352	Оповещение звуковое	КПСВВнг(А)-LSLTх	1х2х1,5	11.6	
S2	BIAS352	BIAS354	Оповещение звуковое	КПСВВнг(А)-LSLTх	1х2х1,5	16.3	
S2	BIAS354	BIAS493	Оповещение звуковое	КПСВВнг(А)-LSLTх	1х2х1,5	8.9	
S2	BIAS493	BIAS492	Оповещение звуковое	КПСВВнг(А)-LSLTх	1х2х1,5	9.1	
S2	BIAS492	BIAS491	Оповещение звуковое	КПСВВнг(А)-LSLTх	1х2х1,5	20.9	
S2	BIAS491	BIAS490	Оповещение звуковое	КПСВВнг(А)-LSLTх	1х2х1,5	9.2	
S2	BIAS490	BIAS489	Оповещение звуковое	КПСВВнг(А)-LSLTх	1х2х1,5	10.1	

Маркировка кабеля	Кабельная трасса		Тип линии связи	Марка кабеля	Количество кабелей и число жил, сечение	Длина, м	Примечание
	Начало	Конец					
1	2	3	4	5	6	7	8
S2	BIAS489	BIAS488	Оповещение звуковое	КПСВВнг(А)-LSLTx	1x2x1,5	9.4	
S2	BIAS488	BIAS487	Оповещение звуковое	КПСВВнг(А)-LSLTx	1x2x1,5	19	
S2	BIAS487	BIAS350	Оповещение звуковое	КПСВВнг(А)-LSLTx	1x2x1,5	6.2	
S2	BIAS350	BIAS351	Оповещение звуковое	КПСВВнг(А)-LSLTx	1x2x1,5	17.7	
S2	BIAS351	BIAS348	Оповещение звуковое	КПСВВнг(А)-LSLTx	1x2x1,5	8.9	
S2	BIAS348	BIAS349	Оповещение звуковое	КПСВВнг(А)-LSLTx	1x2x1,5	17.9	
S2	BIAS349	BIAS486	Оповещение звуковое	КПСВВнг(А)-LSLTx	1x2x1,5	7.5	
S2	BIAS486	BIAS485	Оповещение звуковое	КПСВВнг(А)-LSLTx	1x2x1,5	10.4	
S2	BIAS485	BIAS484	Оповещение звуковое	КПСВВнг(А)-LSLTx	1x2x1,5	9.7	
S2	BIAS484	BIAS346	Оповещение звуковое	КПСВВнг(А)-LSLTx	1x2x1,5	1.2	
S2	BIAS346	BIAS347	Оповещение звуковое	КПСВВнг(А)-LSLTx	1x2x1,5	19.5	
S3	1SC2.92..95	BIAS483	Оповещение звуковое	КПСВВнг(А)-LSLTx	1x2x1,5	7.3	
S3	BIAS483	BIAS482	Оповещение звуковое	КПСВВнг(А)-LSLTx	1x2x1,5	7.8	
S3	BIAS482	BIAS345	Оповещение звуковое	КПСВВнг(А)-LSLTx	1x2x1,5	1.3	
S3	BIAS345	BIAS337	Оповещение звуковое	КПСВВнг(А)-LSLTx	1x2x1,5	11.8	
S3	BIAS337	BIAS481	Оповещение звуковое	КПСВВнг(А)-LSLTx	1x2x1,5	1.3	
S3	BIAS481	BIAS344	Оповещение звуковое	КПСВВнг(А)-LSLTx	1x2x1,5	17.2	
S3	BIAS344	BIAS480	Оповещение звуковое	КПСВВнг(А)-LSLTx	1x2x1,5	22.8	
S3	BIAS480	BIAS336	Оповещение звуковое	КПСВВнг(А)-LSLTx	1x2x1,5	2.2	
S3	BIAS336	BIAS343	Оповещение звуковое	КПСВВнг(А)-LSLTx	1x2x1,5	16.9	
S3	BIAS343	BIAS479	Оповещение звуковое	КПСВВнг(А)-LSLTx	1x2x1,5	29	
S3	BIAS479	BIAS335	Оповещение звуковое	КПСВВнг(А)-LSLTx	1x2x1,5	1.4	
S3	BIAS335	BIAS342	Оповещение звуковое	КПСВВнг(А)-LSLTx	1x2x1,5	16.9	
S3	BIAS342	BIAS341	Оповещение звуковое	КПСВВнг(А)-LSLTx	1x2x1,5	10	
S3	BIAS341	BIAS334	Оповещение звуковое	КПСВВнг(А)-LSLTx	1x2x1,5	15.7	
S3	BIAS334	BIAS478	Оповещение звуковое	КПСВВнг(А)-LSLTx	1x2x1,5	1.4	
S3	BIAS478	BIAS477	Оповещение звуковое	КПСВВнг(А)-LSLTx	1x2x1,5	8.4	
S3	BIAS477	BIAS333	Оповещение звуковое	КПСВВнг(А)-LSLTx	1x2x1,5	1.7	

Взам. инв. №

Подп. и дата

Инв. № подп.

Маркировка кабеля	Кабельная трасса		Тип линии связи	Марка кабеля	Количество кабелей и число жил, сечение	Длина, м	Примечание
	Начало	Конец					
1	2	3	4	5	6	7	8
S3	BIAS333	BIAS340	Оповещение звуковое	КПСВВнг(А)-LSLTх	1х2х1,5	16.8	
S3	BIAS340	BIAS476	Оповещение звуковое	КПСВВнг(А)-LSLTх	1х2х1,5	25.2	
S3	BIAS476	BIAS332	Оповещение звуковое	КПСВВнг(А)-LSLTх	1х2х1,5	1.2	
S3	BIAS332	BIAS339	Оповещение звуковое	КПСВВнг(А)-LSLTх	1х2х1,5	16.4	
S3	BIAS339	BIAS338	Оповещение звуковое	КПСВВнг(А)-LSLTх	1х2х1,5	8.9	
S3	BIAS338	BIAS331	Оповещение звуковое	КПСВВнг(А)-LSLTх	1х2х1,5	15.8	
S3	BIAS331	BIAS475	Оповещение звуковое	КПСВВнг(А)-LSLTх	1х2х1,5	1.2	
S3	BIAS475	BIAS474	Оповещение звуковое	КПСВВнг(А)-LSLTх	1х2х1,5	9.6	
S4	1SC2.92..95	BIAS330	Оповещение звуковое	КПСВВнг(А)-LSLTх	1х2х1,5	100.8	
S4	BIAS330	BIAS328	Оповещение звуковое	КПСВВнг(А)-LSLTх	1х2х1,5	18.7	
S4	BIAS328	BIAS327	Оповещение звуковое	КПСВВнг(А)-LSLTх	1х2х1,5	12.3	
S4	BIAS327	BIAS329	Оповещение звуковое	КПСВВнг(А)-LSLTх	1х2х1,5	19	
S4	BIAS329	BIAS473	Оповещение звуковое	КПСВВнг(А)-LSLTх	1х2х1,5	1.4	
S4	BIAS473	BIAS388	Оповещение звуковое	КПСВВнг(А)-LSLTх	1х2х1,5	26	
S4	BIAS388	BIAS389	Оповещение звуковое	КПСВВнг(А)-LSLTх	1х2х1,5	8.9	
S4	BIAS389	BIAS390	Оповещение звуковое	КПСВВнг(А)-LSLTх	1х2х1,5	8.8	
S4	BIAS390	BIAS391	Оповещение звуковое	КПСВВнг(А)-LSLTх	1х2х1,5	8.6	
S4	BIAS391	BIAS392	Оповещение звуковое	КПСВВнг(А)-LSLTх	1х2х1,5	9.5	
S4	BIAS392	BIAS393	Оповещение звуковое	КПСВВнг(А)-LSLTх	1х2х1,5	9.5	
S4	BIAS393	BIAS394	Оповещение звуковое	КПСВВнг(А)-LSLTх	1х2х1,5	9.5	
S5	1SC2.102..105	BIAS553	Оповещение звуковое	КПСВВнг(А)-LSLTх	1х2х1,5	6.5	
S5	BIAS553	BIAS552	Оповещение звуковое	КПСВВнг(А)-LSLTх	1х2х1,5	6.5	
S5	BIAS552	BIAS551	Оповещение звуковое	КПСВВнг(А)-LSLTх	1х2х1,5	9.8	
S5	BIAS551	BIAS550	Оповещение звуковое	КПСВВнг(А)-LSLTх	1х2х1,5	8.1	
S5	BIAS550	BIAS549	Оповещение звуковое	КПСВВнг(А)-LSLTх	1х2х1,5	9.5	
S5	BIAS549	BIAS548	Оповещение звуковое	КПСВВнг(А)-LSLTх	1х2х1,5	8.8	
S5	BIAS548	BIAS547	Оповещение звуковое	КПСВВнг(А)-LSLTх	1х2х1,5	10.8	
S5	BIAS547	BIAS546	Оповещение звуковое	КПСВВнг(А)-LSLTх	1х2х1,5	10	

Взам. инв. №

Подп. и дата

Инв. № подп.

Маркировка кабеля	Кабельная трасса		Тип линии связи	Марка кабеля	Количество кабелей и число жил, сечение	Длина, м	Примечание
	Начало	Конец					
1	2	3	4	5	6	7	8
S5	BIAS546	BIAS545	Оповещение звуковое	КПСВВнг(А)-LSLTх	1х2х1,5	9.6	
S5	BIAS545	BIAS544	Оповещение звуковое	КПСВВнг(А)-LSLTх	1х2х1,5	9.4	
S5	BIAS544	BIAS543	Оповещение звуковое	КПСВВнг(А)-LSLTх	1х2х1,5	9.3	
S5	BIAS543	BIAS542	Оповещение звуковое	КПСВВнг(А)-LSLTх	1х2х1,5	10.3	
S5	BIAS542	BIAS541	Оповещение звуковое	КПСВВнг(А)-LSLTх	1х2х1,5	9	
S5	BIAS541	BIAS540	Оповещение звуковое	КПСВВнг(А)-LSLTх	1х2х1,5	9.3	
S5	BIAS540	BIAS539	Оповещение звуковое	КПСВВнг(А)-LSLTх	1х2х1,5	9.6	
S5	BIAS539	BIAS538	Оповещение звуковое	КПСВВнг(А)-LSLTх	1х2х1,5	9.5	
S5	BIAS538	BIAS537	Оповещение звуковое	КПСВВнг(А)-LSLTх	1х2х1,5	10.5	
S5	BIAS537	BIAS536	Оповещение звуковое	КПСВВнг(А)-LSLTх	1х2х1,5	9.6	
S5	BIAS536	BIAS535	Оповещение звуковое	КПСВВнг(А)-LSLTх	1х2х1,5	8.6	
S5	BIAS535	BIAS534	Оповещение звуковое	КПСВВнг(А)-LSLTх	1х2х1,5	10.6	
S5	BIAS534	BIAS533	Оповещение звуковое	КПСВВнг(А)-LSLTх	1х2х1,5	9.6	
S5	BIAS533	BIAS532	Оповещение звуковое	КПСВВнг(А)-LSLTх	1х2х1,5	9.5	
S5	BIAS532	BIAS531	Оповещение звуковое	КПСВВнг(А)-LSLTх	1х2х1,5	9.2	
S5	BIAS531	BIAS530	Оповещение звуковое	КПСВВнг(А)-LSLTх	1х2х1,5	9.6	
S5	BIAS530	BIAS529	Оповещение звуковое	КПСВВнг(А)-LSLTх	1х2х1,5	9.4	
S6	1SC2.102..105	BIAS441	Оповещение звуковое	КПСВВнг(А)-LSLTх	1х2х1,5	7.6	
S6	BIAS441	BIAS440	Оповещение звуковое	КПСВВнг(А)-LSLTх	1х2х1,5	6.7	
S6	BIAS440	BIAS439	Оповещение звуковое	КПСВВнг(А)-LSLTх	1х2х1,5	9.5	
S6	BIAS439	BIAS438	Оповещение звуковое	КПСВВнг(А)-LSLTх	1х2х1,5	8.9	
S6	BIAS438	BIAS437	Оповещение звуковое	КПСВВнг(А)-LSLTх	1х2х1,5	9.1	
S6	BIAS437	BIAS436	Оповещение звуковое	КПСВВнг(А)-LSLTх	1х2х1,5	9.1	
S6	BIAS436	BIAS435	Оповещение звуковое	КПСВВнг(А)-LSLTх	1х2х1,5	10.2	
S6	BIAS435	BIAS434	Оповещение звуковое	КПСВВнг(А)-LSLTх	1х2х1,5	9.9	
S6	BIAS434	BIAS433	Оповещение звуковое	КПСВВнг(А)-LSLTх	1х2х1,5	9.5	
S6	BIAS433	BIAS432	Оповещение звуковое	КПСВВнг(А)-LSLTх	1х2х1,5	9.7	
S6	BIAS432	BIAS431	Оповещение звуковое	КПСВВнг(А)-LSLTх	1х2х1,5	9.5	

Взам. инв. №

Подп. и дата

Инв. № подп.

Маркировка кабеля	Кабельная трасса		Тип линии связи	Марка кабеля	Количество кабелей и число жил, сечение	Длина, м	Примечание
	Начало	Конец					
1	2	3	4	5	6	7	8
S6	BIAS431	BIAS430	Оповещение звуковое	КПСВВнг(А)-LSLTx	1x2x1,5	10	
S6	BIAS430	BIAS429	Оповещение звуковое	КПСВВнг(А)-LSLTx	1x2x1,5	9.2	
S6	BIAS429	BIAS428	Оповещение звуковое	КПСВВнг(А)-LSLTx	1x2x1,5	9.1	
S6	BIAS428	BIAS427	Оповещение звуковое	КПСВВнг(А)-LSLTx	1x2x1,5	9.3	
S6	BIAS427	BIAS426	Оповещение звуковое	КПСВВнг(А)-LSLTx	1x2x1,5	9.9	
S6	BIAS426	BIAS425	Оповещение звуковое	КПСВВнг(А)-LSLTx	1x2x1,5	9.8	
S6	BIAS425	BIAS424	Оповещение звуковое	КПСВВнг(А)-LSLTx	1x2x1,5	9.4	
S6	BIAS424	BIAS423	Оповещение звуковое	КПСВВнг(А)-LSLTx	1x2x1,5	9.2	
S6	BIAS423	BIAS422	Оповещение звуковое	КПСВВнг(А)-LSLTx	1x2x1,5	9.5	
S6	BIAS422	BIAS421	Оповещение звуковое	КПСВВнг(А)-LSLTx	1x2x1,5	9.6	
S6	BIAS421	BIAS420	Оповещение звуковое	КПСВВнг(А)-LSLTx	1x2x1,5	9.4	
S6	BIAS420	BIAS419	Оповещение звуковое	КПСВВнг(А)-LSLTx	1x2x1,5	8.9	
S6	BIAS419	BIAS418	Оповещение звуковое	КПСВВнг(А)-LSLTx	1x2x1,5	9.3	
S6	BIAS418	BIAS417	Оповещение звуковое	КПСВВнг(А)-LSLTx	1x2x1,5	9.6	
S7	1SC2.3..6	BIAS526	Оповещение звуковое	КПСВВнг(А)-LSLTx	1x2x1,5	32.6	
S7	BIAS526	BIAS525	Оповещение звуковое	КПСВВнг(А)-LSLTx	1x2x1,5	8.6	
S7	BIAS525	BIAS524	Оповещение звуковое	КПСВВнг(А)-LSLTx	1x2x1,5	9.4	
S7	BIAS524	BIAS523	Оповещение звуковое	КПСВВнг(А)-LSLTx	1x2x1,5	9.7	
S7	BIAS523	BIAS522	Оповещение звуковое	КПСВВнг(А)-LSLTx	1x2x1,5	9.6	
S7	BIAS522	BIAS521	Оповещение звуковое	КПСВВнг(А)-LSLTx	1x2x1,5	8	
S7	BIAS521	BIAS520	Оповещение звуковое	КПСВВнг(А)-LSLTx	1x2x1,5	10	
S7	BIAS520	BIAS519	Оповещение звуковое	КПСВВнг(А)-LSLTx	1x2x1,5	9.4	
S7	BIAS519	BIAS518	Оповещение звуковое	КПСВВнг(А)-LSLTx	1x2x1,5	9	
S7	BIAS518	BIAS517	Оповещение звуковое	КПСВВнг(А)-LSLTx	1x2x1,5	8.5	
S7	BIAS517	BIAS516	Оповещение звуковое	КПСВВнг(А)-LSLTx	1x2x1,5	9.5	
S7	BIAS516	BIAS515	Оповещение звуковое	КПСВВнг(А)-LSLTx	1x2x1,5	9.6	
S7	BIAS515	BIAS514	Оповещение звуковое	КПСВВнг(А)-LSLTx	1x2x1,5	9.9	
S7	BIAS514	BIAS513	Оповещение звуковое	КПСВВнг(А)-LSLTx	1x2x1,5	9.9	

Взам. инв. №

Подп. и дата

Инв. № подп.

Маркировка кабеля	Кабельная трасса		Тип линии связи	Марка кабеля	Количество кабелей и число жил, сечение	Длина, м	Примечание
	Начало	Конец					
1	2	3	4	5	6	7	8
S7	BIAS513	BIAS512	Оповещение звуковое	КПСВВнг(А)-LSLTх	1х2х1,5	9.2	
S7	BIAS512	BIAS511	Оповещение звуковое	КПСВВнг(А)-LSLTх	1х2х1,5	9.2	
S7	BIAS511	BIAS510	Оповещение звуковое	КПСВВнг(А)-LSLTх	1х2х1,5	11	
S7	BIAS510	BIAS509	Оповещение звуковое	КПСВВнг(А)-LSLTх	1х2х1,5	9.2	
S7	BIAS509	BIAS508	Оповещение звуковое	КПСВВнг(А)-LSLTх	1х2х1,5	9	
S7	BIAS508	BIAS507	Оповещение звуковое	КПСВВнг(А)-LSLTх	1х2х1,5	10	
S7	BIAS507	BIAS506	Оповещение звуковое	КПСВВнг(А)-LSLTх	1х2х1,5	9.6	
S7	BIAS506	BIAS505	Оповещение звуковое	КПСВВнг(А)-LSLTх	1х2х1,5	9.4	
S7	BIAS505	BIAS504	Оповещение звуковое	КПСВВнг(А)-LSLTх	1х2х1,5	20	
S7	BIAS504	BIAS503	Оповещение звуковое	КПСВВнг(А)-LSLTх	1х2х1,5	8.6	
S8	1SC2.3..6	BIAS471	Оповещение звуковое	КПСВВнг(А)-LSLTх	1х2х1,5	35.2	
S8	BIAS471	BIAS470	Оповещение звуковое	КПСВВнг(А)-LSLTх	1х2х1,5	9.4	
S8	BIAS470	BIAS469	Оповещение звуковое	КПСВВнг(А)-LSLTх	1х2х1,5	10	
S8	BIAS469	BIAS468	Оповещение звуковое	КПСВВнг(А)-LSLTх	1х2х1,5	9.1	
S8	BIAS468	BIAS467	Оповещение звуковое	КПСВВнг(А)-LSLTх	1х2х1,5	10.2	
S8	BIAS467	BIAS472	Оповещение звуковое	КПСВВнг(А)-LSLTх	1х2х1,5	13.8	
S8	BIAS472	BIAS466	Оповещение звуковое	КПСВВнг(А)-LSLTх	1х2х1,5	10	
S8	BIAS466	BIAS465	Оповещение звуковое	КПСВВнг(А)-LSLTх	1х2х1,5	9.3	
S8	BIAS465	BIAS464	Оповещение звуковое	КПСВВнг(А)-LSLTх	1х2х1,5	9.5	
S8	BIAS464	BIAS463	Оповещение звуковое	КПСВВнг(А)-LSLTх	1х2х1,5	9.4	
S8	BIAS463	BIAS462	Оповещение звуковое	КПСВВнг(А)-LSLTх	1х2х1,5	13.5	
S8	BIAS462	BIAS461	Оповещение звуковое	КПСВВнг(А)-LSLTх	1х2х1,5	10.7	
S8	BIAS461	BIAS460	Оповещение звуковое	КПСВВнг(А)-LSLTх	1х2х1,5	10.3	
S8	BIAS460	BIAS459	Оповещение звуковое	КПСВВнг(А)-LSLTх	1х2х1,5	7.4	
S8	BIAS459	BIAS384	Оповещение звуковое	КПСВВнг(А)-LSLTх	1х2х1,5	8.7	
S8	BIAS384	BIAS387	Оповещение звуковое	КПСВВнг(А)-LSLTх	1х2х1,5	17.6	
S8	BIAS387	BIAS458	Оповещение звуковое	КПСВВнг(А)-LSLTх	1х2х1,5	2.5	
S8	BIAS458	BIAS457	Оповещение звуковое	КПСВВнг(А)-LSLTх	1х2х1,5	9	

Взам. инв. №

Подп. и дата

Инв. № подп.

Маркировка кабеля	Кабельная трасса		Тип линии связи	Марка кабеля	Количество кабелей и число жил, сечение	Длина, м	Примечание
	Начало	Конец					
1	2	3	4	5	6	7	8
S8	BIAS457	BIAS386	Оповещение звуковое	КПСВВнг(А)-LSLTх	1х2х1,5	3	
S8	BIAS386	BIAS383	Оповещение звуковое	КПСВВнг(А)-LSLTх	1х2х1,5	16.7	
S8	BIAS383	BIAS385	Оповещение звуковое	КПСВВнг(А)-LSLTх	1х2х1,5	23	
S8	BIAS385	BIAS456	Оповещение звуковое	КПСВВнг(А)-LSLTх	1х2х1,5	1.9	
S8	BIAS456	BIAS382	Оповещение звуковое	КПСВВнг(А)-LSLTх	1х2х1,5	18.4	
S8	BIAS382	BIAS381	Оповещение звуковое	КПСВВнг(А)-LSLTх	1х2х1,5	10.4	
S8	BIAS381	BIAS380	Оповещение звуковое	КПСВВнг(А)-LSLTх	1х2х1,5	17.1	
S8	BIAS380	BIAS455	Оповещение звуковое	КПСВВнг(А)-LSLTх	1х2х1,5	4.1	
S8	BIAS455	BIAS454	Оповещение звуковое	КПСВВнг(А)-LSLTх	1х2х1,5	8.9	
S9	1SC2.9..12	BIAS453	Оповещение звуковое	КПСВВнг(А)-LSLTх	1х2х1,5	3	
S9	BIAS453	BIAS379	Оповещение звуковое	КПСВВнг(А)-LSLTх	1х2х1,5	7.6	
S9	BIAS379	BIAS377	Оповещение звуковое	КПСВВнг(А)-LSLTх	1х2х1,5	16.7	
S9	BIAS377	BIAS376	Оповещение звуковое	КПСВВнг(А)-LSLTх	1х2х1,5	9	
S9	BIAS376	BIAS378	Оповещение звуковое	КПСВВнг(А)-LSLTх	1х2х1,5	17.1	
S9	BIAS378	BIAS452	Оповещение звуковое	КПСВВнг(А)-LSLTх	1х2х1,5	7.4	
S9	BIAS452	BIAS374	Оповещение звуковое	КПСВВнг(А)-LSLTх	1х2х1,5	4.5	
S9	BIAS374	BIAS375	Оповещение звуковое	КПСВВнг(А)-LSLTх	1х2х1,5	18.3	
S9	BIAS375	BIAS372	Оповещение звуковое	КПСВВнг(А)-LSLTх	1х2х1,5	11.8	
S9	BIAS372	BIAS373	Оповещение звуковое	КПСВВнг(А)-LSLTх	1х2х1,5	16.7	
S9	BIAS373	BIAS451	Оповещение звуковое	КПСВВнг(А)-LSLTх	1х2х1,5	6.3	
S9	BIAS451	BIAS450	Оповещение звуковое	КПСВВнг(А)-LSLTх	1х2х1,5	8.7	
S9	BIAS450	BIAS370	Оповещение звуковое	КПСВВнг(А)-LSLTх	1х2х1,5	8.7	
S9	BIAS370	BIAS371	Оповещение звуковое	КПСВВнг(А)-LSLTх	1х2х1,5	17.4	
S9	BIAS371	BIAS364	Оповещение звуковое	КПСВВнг(А)-LSLTх	1х2х1,5	9.6	
S9	BIAS364	BIAS369	Оповещение звуковое	КПСВВнг(А)-LSLTх	1х2х1,5	16.3	
S9	BIAS369	BIAS368	Оповещение звуковое	КПСВВнг(А)-LSLTх	1х2х1,5	9.7	
S9	BIAS368	BIAS363	Оповещение звуковое	КПСВВнг(А)-LSLTх	1х2х1,5	16.3	
S9	BIAS363	BIAS447	Оповещение звуковое	КПСВВнг(А)-LSLTх	1х2х1,5	17.9	

Взам. инв. №

Подп. и дата

Инв. № подп.

Маркировка кабеля	Кабельная трасса		Тип линии связи	Марка кабеля	Количество кабелей и число жил, сечение	Длина, м	Примечание
	Начало	Конец					
1	2	3	4	5	6	7	8
S9	BIAS447	BIAS448	Оповещение звуковое	КПСВВнг(А)-LSLTх	1х2х1,5	9.4	
S9	BIAS448	BIAS449	Оповещение звуковое	КПСВВнг(А)-LSLTх	1х2х1,5	9.4	
S10	1SC2.9..12	BIAS367	Оповещение звуковое	КПСВВнг(А)-LSLTх	1х2х1,5	70	
S10	BIAS367	BIAS362	Оповещение звуковое	КПСВВнг(А)-LSLTх	1х2х1,5	16.3	
S10	BIAS362	BIAS446	Оповещение звуковое	КПСВВнг(А)-LSLTх	1х2х1,5	18.6	
S10	BIAS446	BIAS366	Оповещение звуковое	КПСВВнг(А)-LSLTх	1х2х1,5	7.7	
S10	BIAS366	BIAS361	Оповещение звуковое	КПСВВнг(А)-LSLTх	1х2х1,5	16.6	
S10	BIAS361	BIAS445	Оповещение звуковое	КПСВВнг(А)-LSLTх	1х2х1,5	18.9	
S10	BIAS445	BIAS360	Оповещение звуковое	КПСВВнг(А)-LSLTх	1х2х1,5	23.2	
S10	BIAS360	BIAS365	Оповещение звуковое	КПСВВнг(А)-LSLTх	1х2х1,5	16.8	
S10	BIAS365	BIAS444	Оповещение звуковое	КПСВВнг(А)-LSLTх	1х2х1,5	2.8	
S10	BIAS444	BIAS443	Оповещение звуковое	КПСВВнг(А)-LSLTх	1х2х1,5	10.2	
S10	BIAS443	BIAS359	Оповещение звуковое	КПСВВнг(А)-LSLTх	1х2х1,5	16.4	
S10	BIAS359	BIAS442	Оповещение звуковое	КПСВВнг(А)-LSLTх	1х2х1,5	21.2	
S10	BIAS442	BIAS527	Оповещение звуковое	КПСВВнг(А)-LSLTх	1х2х1,5	25.7	
S10	BIAS527	BIAS528	Оповещение звуковое	КПСВВнг(А)-LSLTх	1х2х1,5	8.4	
S10	BIAS528	BIAS416	Оповещение звуковое	КПСВВнг(А)-LSLTх	1х2х1,5	1	
S10	BIAS416	BIAS415	Оповещение звуковое	КПСВВнг(А)-LSLTх	1х2х1,5	9.6	
S10	BIAS415	BIAS501	Оповещение звуковое	КПСВВнг(А)-LSLTх	1х2х1,5	24.7	
S10	BIAS501	BIAS502	Оповещение звуковое	КПСВВнг(А)-LSLTх	1х2х1,5	7.7	
S11	1SC1.64..67	BIAS275	Оповещение звуковое	КПСВВнг(А)-LSLTх	1х2х1,5	6.6	
S11	BIAS275	BIAS325	Оповещение звуковое	КПСВВнг(А)-LSLTх	1х2х1,5	7.4	
S11	BIAS325	BIAS323	Оповещение звуковое	КПСВВнг(А)-LSLTх	1х2х1,5	19.4	
S11	BIAS323	BIAS312	Оповещение звуковое	КПСВВнг(А)-LSLTх	1х2х1,5	26	
S11	BIAS312	BIAS276	Оповещение звуковое	КПСВВнг(А)-LSLTх	1х2х1,5	5.8	
S11	BIAS276	BIAS311	Оповещение звуковое	КПСВВнг(А)-LSLTх	1х2х1,5	18.2	
S11	BIAS311	BIAS313	Оповещение звуковое	КПСВВнг(А)-LSLTх	1х2х1,5	19.6	
S11	BIAS313	BIAS277	Оповещение звуковое	КПСВВнг(А)-LSLTх	1х2х1,5	4.5	

Взам. инв. №

Подп. и дата

Инв. № подп.

Маркировка кабеля	Кабельная трасса		Тип линии связи	Марка кабеля	Количество кабелей и число жил, сечение	Длина, м	Примечание
	Начало	Конец					
1	2	3	4	5	6	7	8
S11	BIAS277	BIAS317	Оповещение звуковое	КПСВВнг(А)-LSLTх	1х2х1,5	21.5	
S11	BIAS317	BIAS314	Оповещение звуковое	КПСВВнг(А)-LSLTх	1х2х1,5	18.1	
S11	BIAS314	BIAS278	Оповещение звуковое	КПСВВнг(А)-LSLTх	1х2х1,5	3.1	
S11	BIAS278	BIAS318	Оповещение звуковое	КПСВВнг(А)-LSLTх	1х2х1,5	17.8	
S11	BIAS318	BIAS315	Оповещение звуковое	КПСВВнг(А)-LSLTх	1х2х1,5	23	
S11	BIAS315	BIAS279	Оповещение звуковое	КПСВВнг(А)-LSLTх	1х2х1,5	1.8	
S11	BIAS279	BIAS316	Оповещение звуковое	КПСВВнг(А)-LSLTх	1х2х1,5	18.3	
S11	BIAS316	BIAS321	Оповещение звуковое	КПСВВнг(А)-LSLTх	1х2х1,5	24.4	
S11	BIAS321	BIAS319	Оповещение звуковое	КПСВВнг(А)-LSLTх	1х2х1,5	17.3	
S11	BIAS319	BIAS280	Оповещение звуковое	КПСВВнг(А)-LSLTх	1х2х1,5	17.9	
S11	BIAS280	BIAS322	Оповещение звуковое	КПСВВнг(А)-LSLTх	1х2х1,5	8.7	
S11	BIAS322	BIAS320	Оповещение звуковое	КПСВВнг(А)-LSLTх	1х2х1,5	16.6	
S11	BIAS320	BIAS281	Оповещение звуковое	КПСВВнг(А)-LSLTх	1х2х1,5	19.2	
S12	1SC1.64..67	BIAS274	Оповещение звуковое	КПСВВнг(А)-LSLTх	1х2х1,5	3.5	
S12	BIAS274	BIAS324	Оповещение звуковое	КПСВВнг(А)-LSLTх	1х2х1,5	21.6	
S12	BIAS324	BIAS326	Оповещение звуковое	КПСВВнг(А)-LSLTх	1х2х1,5	16.4	
S12	BIAS326	BIAS273	Оповещение звуковое	КПСВВнг(А)-LSLTх	1х2х1,5	4.6	
S12	BIAS273	BIAS210	Оповещение звуковое	КПСВВнг(А)-LSLTх	1х2х1,5	7.7	
S12	BIAS210	BIAS206	Оповещение звуковое	КПСВВнг(А)-LSLTх	1х2х1,5	16.2	
S12	BIAS206	BIAS272	Оповещение звуковое	КПСВВнг(А)-LSLTх	1х2х1,5	17.8	
S12	BIAS272	BIAS209	Оповещение звуковое	КПСВВнг(А)-LSLTх	1х2х1,5	7.1	
S12	BIAS209	BIAS205	Оповещение звуковое	КПСВВнг(А)-LSLTх	1х2х1,5	16.4	
S12	BIAS205	BIAS271	Оповещение звуковое	КПСВВнг(А)-LSLTх	1х2х1,5	19	
S12	BIAS271	BIAS208	Оповещение звуковое	КПСВВнг(А)-LSLTх	1х2х1,5	7.5	
S12	BIAS208	BIAS204	Оповещение звуковое	КПСВВнг(А)-LSLTх	1х2х1,5	15.9	
S12	BIAS204	BIAS270	Оповещение звуковое	КПСВВнг(А)-LSLTх	1х2х1,5	19.1	
S12	BIAS270	BIAS269	Оповещение звуковое	КПСВВнг(А)-LSLTх	1х2х1,5	8.7	
S12	BIAS269	BIAS207	Оповещение звуковое	КПСВВнг(А)-LSLTх	1х2х1,5	3.4	

Маркировка кабеля	Кабельная трасса		Тип линии связи	Марка кабеля	Количество кабелей и число жил, сечение	Длина, м	Примечание
	Начало	Конец					
1	2	3	4	5	6	7	8
S12	BIAS207	BIAS203	Оповещение звуковое	КПСВВнг(А)-LSLTх	1х2х1,5	15.8	
S12	BIAS203	BIAS268	Оповещение звуковое	КПСВВнг(А)-LSLTх	1х2х1,5	23.8	
S12	BIAS268	BIAS222	Оповещение звуковое	КПСВВнг(А)-LSLTх	1х2х1,5	24.4	
S12	BIAS222	BIAS282	Оповещение звуковое	КПСВВнг(А)-LSLTх	1х2х1,5	1.1	
S12	BIAS282	BIAS223	Оповещение звуковое	КПСВВнг(А)-LSLTх	1х2х1,5	10.8	
S12	BIAS223	BIAS283	Оповещение звуковое	КПСВВнг(А)-LSLTх	1х2х1,5	1.2	
S12	BIAS283	BIAS236	Оповещение звуковое	КПСВВнг(А)-LSLTх	1х2х1,5	33.4	
S12	BIAS236	BIAS237	Оповещение звуковое	КПСВВнг(А)-LSLTх	1х2х1,5	8.9	
S12	BIAS237	BIAS297	Оповещение звуковое	КПСВВнг(А)-LSLTх	1х2х1,5	0.8	
S12	BIAS297	BIAS296	Оповещение звуковое	КПСВВнг(А)-LSLTх	1х2х1,5	9	
S13	1SC1.91..94	BIAS224	Оповещение звуковое	КПСВВнг(А)-LSLTх	1х2х1,5	99	
S13	BIAS224	BIAS225	Оповещение звуковое	КПСВВнг(А)-LSLTх	1х2х1,5	9.4	
S13	BIAS225	BIAS226	Оповещение звуковое	КПСВВнг(А)-LSLTх	1х2х1,5	9.7	
S13	BIAS226	BIAS227	Оповещение звуковое	КПСВВнг(А)-LSLTх	1х2х1,5	8.7	
S13	BIAS227	BIAS228	Оповещение звуковое	КПСВВнг(А)-LSLTх	1х2х1,5	9.7	
S13	BIAS228	BIAS229	Оповещение звуковое	КПСВВнг(А)-LSLTх	1х2х1,5	9.5	
S13	BIAS229	BIAS230	Оповещение звуковое	КПСВВнг(А)-LSLTх	1х2х1,5	9	
S13	BIAS230	BIAS231	Оповещение звуковое	КПСВВнг(А)-LSLTх	1х2х1,5	9.6	
S13	BIAS231	BIAS232	Оповещение звуковое	КПСВВнг(А)-LSLTх	1х2х1,5	9.7	
S13	BIAS232	BIAS233	Оповещение звуковое	КПСВВнг(А)-LSLTх	1х2х1,5	9.5	
S13	BIAS233	BIAS234	Оповещение звуковое	КПСВВнг(А)-LSLTх	1х2х1,5	9.7	
S13	BIAS234	BIAS235	Оповещение звуковое	КПСВВнг(А)-LSLTх	1х2х1,5	10.2	
S13	BIAS235	BIAS295	Оповещение звуковое	КПСВВнг(А)-LSLTх	1х2х1,5	3.6	
S13	BIAS295	BIAS294	Оповещение звуковое	КПСВВнг(А)-LSLTх	1х2х1,5	8.9	
S13	BIAS294	BIAS293	Оповещение звуковое	КПСВВнг(А)-LSLTх	1х2х1,5	14.5	
S13	BIAS293	BIAS292	Оповещение звуковое	КПСВВнг(А)-LSLTх	1х2х1,5	8.9	
S13	BIAS292	BIAS291	Оповещение звуковое	КПСВВнг(А)-LSLTх	1х2х1,5	14.9	
S13	BIAS291	BIAS290	Оповещение звуковое	КПСВВнг(А)-LSLTх	1х2х1,5	8.2	

Взам. инв. №

Подп. и дата

Инв. № подп.

Маркировка кабеля	Кабельная трасса		Тип линии связи	Марка кабеля	Количество кабелей и число жил, сечение	Длина, м	Примечание
	Начало	Конец					
1	2	3	4	5	6	7	8
S13	BIAS290	BIAS289	Оповещение звуковое	КПСВВнг(А)-LSLTx	1x2x1,5	8.9	
S13	BIAS289	BIAS288	Оповещение звуковое	КПСВВнг(А)-LSLTx	1x2x1,5	9	
S13	BIAS288	BIAS287	Оповещение звуковое	КПСВВнг(А)-LSLTx	1x2x1,5	13.8	
S13	BIAS287	BIAS286	Оповещение звуковое	КПСВВнг(А)-LSLTx	1x2x1,5	8.3	
S13	BIAS286	BIAS285	Оповещение звуковое	КПСВВнг(А)-LSLTx	1x2x1,5	10	
S13	BIAS285	BIAS284	Оповещение звуковое	КПСВВнг(А)-LSLTx	1x2x1,5	13.2	
S14	1SC1.91..94	BIAS238	Оповещение звуковое	КПСВВнг(А)-LSLTx	1x2x1,5	119	
S14	BIAS238	BIAS239	Оповещение звуковое	КПСВВнг(А)-LSLTx	1x2x1,5	9.3	
S14	BIAS239	BIAS240	Оповещение звуковое	КПСВВнг(А)-LSLTx	1x2x1,5	9.3	
S14	BIAS240	BIAS241	Оповещение звуковое	КПСВВнг(А)-LSLTx	1x2x1,5	9.1	
S14	BIAS241	BIAS242	Оповещение звуковое	КПСВВнг(А)-LSLTx	1x2x1,5	9.6	
S14	BIAS242	BIAS243	Оповещение звуковое	КПСВВнг(А)-LSLTx	1x2x1,5	8.9	
S14	BIAS243	BIAS244	Оповещение звуковое	КПСВВнг(А)-LSLTx	1x2x1,5	9.3	
S14	BIAS244	BIAS245	Оповещение звуковое	КПСВВнг(А)-LSLTx	1x2x1,5	9.2	
S14	BIAS245	BIAS246	Оповещение звуковое	КПСВВнг(А)-LSLTx	1x2x1,5	9.2	
S14	BIAS246	BIAS247	Оповещение звуковое	КПСВВнг(А)-LSLTx	1x2x1,5	8.5	
S14	BIAS247	BIAS248	Оповещение звуковое	КПСВВнг(А)-LSLTx	1x2x1,5	9.3	
S14	BIAS248	BIAS249	Оповещение звуковое	КПСВВнг(А)-LSLTx	1x2x1,5	9.1	
S14	BIAS249	BIAS250	Оповещение звуковое	КПСВВнг(А)-LSLTx	1x2x1,5	7.3	
S14	BIAS250	BIAS310	Оповещение звуковое	КПСВВнг(А)-LSLTx	1x2x1,5	0.8	
S14	BIAS310	BIAS309	Оповещение звуковое	КПСВВнг(А)-LSLTx	1x2x1,5	7.2	
S14	BIAS309	BIAS308	Оповещение звуковое	КПСВВнг(А)-LSLTx	1x2x1,5	8.9	
S14	BIAS308	BIAS307	Оповещение звуковое	КПСВВнг(А)-LSLTx	1x2x1,5	9.1	
S14	BIAS307	BIAS306	Оповещение звуковое	КПСВВнг(А)-LSLTx	1x2x1,5	8.7	
S14	BIAS306	BIAS305	Оповещение звуковое	КПСВВнг(А)-LSLTx	1x2x1,5	9.5	
S14	BIAS305	BIAS304	Оповещение звуковое	КПСВВнг(А)-LSLTx	1x2x1,5	8.2	
S14	BIAS304	BIAS303	Оповещение звуковое	КПСВВнг(А)-LSLTx	1x2x1,5	10.3	
S14	BIAS303	BIAS302	Оповещение звуковое	КПСВВнг(А)-LSLTx	1x2x1,5	8.8	

Взам. инв. №

Подп. и дата

Инв. № подп.

Маркировка кабеля	Кабельная трасса		Тип линии связи	Марка кабеля	Количество кабелей и число жил, сечение	Длина, м	Примечание
	Начало	Конец					
1	2	3	4	5	6	7	8
S14	BIAS302	BIAS301	Оповещение звуковое	КПСВВнг(А)-LSLTx	1x2x1,5	9.6	
S14	BIAS301	BIAS300	Оповещение звуковое	КПСВВнг(А)-LSLTx	1x2x1,5	9.1	
S14	BIAS300	BIAS299	Оповещение звуковое	КПСВВнг(А)-LSLTx	1x2x1,5	9.1	
S14	BIAS299	BIAS298	Оповещение звуковое	КПСВВнг(А)-LSLTx	1x2x1,5	9.5	
S15	1SC1.44..47	BIAS257	Оповещение звуковое	КПСВВнг(А)-LSLTx	1x2x1,5	8.3	
S15	BIAS257	BIAS256	Оповещение звуковое	КПСВВнг(А)-LSLTx	1x2x1,5	11.1	
S15	BIAS256	BIAS255	Оповещение звуковое	КПСВВнг(А)-LSLTx	1x2x1,5	8.2	
S15	BIAS255	BIAS254	Оповещение звуковое	КПСВВнг(А)-LSLTx	1x2x1,5	9	
S15	BIAS254	BIAS253	Оповещение звуковое	КПСВВнг(А)-LSLTx	1x2x1,5	11.4	
S15	BIAS253	BIAS252	Оповещение звуковое	КПСВВнг(А)-LSLTx	1x2x1,5	8.9	
S15	BIAS252	BIAS251	Оповещение звуковое	КПСВВнг(А)-LSLTx	1x2x1,5	9.6	
S16	1SC1.44..47	BIAS258	Оповещение звуковое	КПСВВнг(А)-LSLTx	1x2x1,5	11.4	
S16	BIAS258	BIAS259	Оповещение звуковое	КПСВВнг(А)-LSLTx	1x2x1,5	12.9	
S16	BIAS259	BIAS260	Оповещение звуковое	КПСВВнг(А)-LSLTx	1x2x1,5	9	
S16	BIAS260	BIAS261	Оповещение звуковое	КПСВВнг(А)-LSLTx	1x2x1,5	12.6	
S16	BIAS261	BIAS262	Оповещение звуковое	КПСВВнг(А)-LSLTx	1x2x1,5	9.5	
S16	BIAS262	BIAS263	Оповещение звуковое	КПСВВнг(А)-LSLTx	1x2x1,5	7.3	
S16	BIAS263	BIAS264	Оповещение звуковое	КПСВВнг(А)-LSLTx	1x2x1,5	12.8	
S16	BIAS264	BIAS221	Оповещение звуковое	КПСВВнг(А)-LSLTx	1x2x1,5	3.9	
S16	BIAS221	BIAS265	Оповещение звуковое	КПСВВнг(А)-LSLTx	1x2x1,5	9.3	
S16	BIAS265	BIAS266	Оповещение звуковое	КПСВВнг(А)-LSLTx	1x2x1,5	9.3	
S16	BIAS266	BIAS267	Оповещение звуковое	КПСВВнг(А)-LSLTx	1x2x1,5	6.6	
S17	1SC2.108..111	BIAS161	Оповещение звуковое	КПСВВнг(А)-LSLTx	1x2x1,5	3.8	
S17	BIAS161	BIAS162	Оповещение звуковое	КПСВВнг(А)-LSLTx	1x2x1,5	8.2	
S17	BIAS162	BIAS163	Оповещение звуковое	КПСВВнг(А)-LSLTx	1x2x1,5	9.7	
S17	BIAS163	BIAS164	Оповещение звуковое	КПСВВнг(А)-LSLTx	1x2x1,5	8.8	
S17	BIAS164	BIAS165	Оповещение звуковое	КПСВВнг(А)-LSLTx	1x2x1,5	9.6	
S17	BIAS165	BIAS166	Оповещение звуковое	КПСВВнг(А)-LSLTx	1x2x1,5	8.8	

Взам. инв. №

Подп. и дата

Инв. № подп.

Маркировка кабеля	Кабельная трасса		Тип линии связи	Марка кабеля	Количество кабелей и число жил, сечение	Длина, м	Примечание
	Начало	Конец					
1	2	3	4	5	6	7	8
S17	BIAS166	BIAS167	Оповещение звуковое	КПСВВнг(А)-LSLTх	1х2х1,5	9	
S17	BIAS167	BIAS168	Оповещение звуковое	КПСВВнг(А)-LSLTх	1х2х1,5	8.9	
S17	BIAS168	BIAS169	Оповещение звуковое	КПСВВнг(А)-LSLTх	1х2х1,5	9.5	
S17	BIAS169	BIAS170	Оповещение звуковое	КПСВВнг(А)-LSLTх	1х2х1,5	8.5	
S17	BIAS170	BIAS171	Оповещение звуковое	КПСВВнг(А)-LSLTх	1х2х1,5	7.3	
S17	BIAS171	BIAS172	Оповещение звуковое	КПСВВнг(А)-LSLTх	1х2х1,5	9.3	
S17	BIAS172	BIAS173	Оповещение звуковое	КПСВВнг(А)-LSLTх	1х2х1,5	8.9	
S17	BIAS173	BIAS174	Оповещение звуковое	КПСВВнг(А)-LSLTх	1х2х1,5	8.9	
S17	BIAS174	BIAS175	Оповещение звуковое	КПСВВнг(А)-LSLTх	1х2х1,5	11.2	
S17	BIAS175	BIAS176	Оповещение звуковое	КПСВВнг(А)-LSLTх	1х2х1,5	10.6	
S17	BIAS176	BIAS177	Оповещение звуковое	КПСВВнг(А)-LSLTх	1х2х1,5	7	
S17	BIAS177	BIAS178	Оповещение звуковое	КПСВВнг(А)-LSLTх	1х2х1,5	13.5	
S17	BIAS178	BIAS179	Оповещение звуковое	КПСВВнг(А)-LSLTх	1х2х1,5	10.8	
S17	BIAS179	BIAS180	Оповещение звуковое	КПСВВнг(А)-LSLTх	1х2х1,5	9.2	
S17	BIAS180	BIAS181	Оповещение звуковое	КПСВВнг(А)-LSLTх	1х2х1,5	13.3	
S17	BIAS181	BIAS182	Оповещение звуковое	КПСВВнг(А)-LSLTх	1х2х1,5	10.4	
S17	BIAS182	BIAS183	Оповещение звуковое	КПСВВнг(А)-LSLTх	1х2х1,5	9.8	
S17	BIAS183	BIAS184	Оповещение звуковое	КПСВВнг(А)-LSLTх	1х2х1,5	9.1	
S18	1SC2.108..111	BIAS185	Оповещение звуковое	КПСВВнг(А)-LSLTх	1х2х1,5	222.4	
S18	BIAS185	BIAS186	Оповещение звуковое	КПСВВнг(А)-LSLTх	1х2х1,5	9.6	
S18	BIAS186	BIAS187	Оповещение звуковое	КПСВВнг(А)-LSLTх	1х2х1,5	11.2	
S18	BIAS187	BIAS188	Оповещение звуковое	КПСВВнг(А)-LSLTх	1х2х1,5	9.2	
S18	BIAS188	BIAS189	Оповещение звуковое	КПСВВнг(А)-LSLTх	1х2х1,5	7.2	
S18	BIAS189	BIAS190	Оповещение звуковое	КПСВВнг(А)-LSLTх	1х2х1,5	11	
S18	BIAS190	BIAS191	Оповещение звуковое	КПСВВнг(А)-LSLTх	1х2х1,5	10.1	
S18	BIAS191	BIAS192	Оповещение звуковое	КПСВВнг(А)-LSLTх	1х2х1,5	9.1	
S18	BIAS192	BIAS193	Оповещение звуковое	КПСВВнг(А)-LSLTх	1х2х1,5	10.9	
S18	BIAS193	BIAS194	Оповещение звуковое	КПСВВнг(А)-LSLTх	1х2х1,5	9.2	

Взам. инв. №

Подп. и дата

Инв. № подп.

Маркировка кабеля	Кабельная трасса		Тип линии связи	Марка кабеля	Количество кабелей и число жил, сечение	Длина, м	Примечание
	Начало	Конец					
1	2	3	4	5	6	7	8
S18	BIAS194	BIAS195	Оповещение звуковое	КПСВВнг(А)-LSLTх	1х2х1,5	9.4	
S18	BIAS195	BIAS196	Оповещение звуковое	КПСВВнг(А)-LSLTх	1х2х1,5	9.5	
S18	BIAS196	BIAS197	Оповещение звуковое	КПСВВнг(А)-LSLTх	1х2х1,5	11.5	
S18	BIAS197	BIAS198	Оповещение звуковое	КПСВВнг(А)-LSLTх	1х2х1,5	9.6	
S18	BIAS198	BIAS199	Оповещение звуковое	КПСВВнг(А)-LSLTх	1х2х1,5	6	
S18	BIAS199	BIAS200	Оповещение звуковое	КПСВВнг(А)-LSLTх	1х2х1,5	13.7	
S18	BIAS200	BIAS201	Оповещение звуковое	КПСВВнг(А)-LSLTх	1х2х1,5	10.5	
S18	BIAS201	BIAS202	Оповещение звуковое	КПСВВнг(А)-LSLTх	1х2х1,5	9.3	
S19	1SC2.19..22	BIAS160	Оповещение звуковое	КПСВВнг(А)-LSLTх	1х2х1,5	3.7	
S19	BIAS160	BIAS159	Оповещение звуковое	КПСВВнг(А)-LSLTх	1х2х1,5	11.4	
S19	BIAS159	BIAS158	Оповещение звуковое	КПСВВнг(А)-LSLTх	1х2х1,5	7.4	
S19	BIAS158	BIAS157	Оповещение звуковое	КПСВВнг(А)-LSLTх	1х2х1,5	21.6	
S19	BIAS157	BIAS156	Оповещение звуковое	КПСВВнг(А)-LSLTх	1х2х1,5	11.3	
S19	BIAS156	BIAS155	Оповещение звуковое	КПСВВнг(А)-LSLTх	1х2х1,5	9.1	
S19	BIAS155	BIAS140	Оповещение звуковое	КПСВВнг(А)-LSLTх	1х2х1,5	16.2	
S19	BIAS140	BIAS154	Оповещение звуковое	КПСВВнг(А)-LSLTх	1х2х1,5	8.5	
S19	BIAS154	BIAS153	Оповещение звуковое	КПСВВнг(А)-LSLTх	1х2х1,5	8.9	
S19	BIAS153	BIAS139	Оповещение звуковое	КПСВВнг(А)-LSLTх	1х2х1,5	9.9	
S19	BIAS139	BIAS137	Оповещение звуковое	КПСВВнг(А)-LSLTх	1х2х1,5	23.2	
S19	BIAS137	BIAS136	Оповещение звуковое	КПСВВнг(А)-LSLTх	1х2х1,5	9	
S19	BIAS136	BIAS135	Оповещение звуковое	КПСВВнг(А)-LSLTх	1х2х1,5	5.6	
S19	BIAS135	BIAS134	Оповещение звуковое	КПСВВнг(А)-LSLTх	1х2х1,5	9.9	
S19	BIAS134	BIAS133	Оповещение звуковое	КПСВВнг(А)-LSLTх	1х2х1,5	8.4	
S19	BIAS133	BIAS131	Оповещение звуковое	КПСВВнг(А)-LSLTх	1х2х1,5	8.7	
S19	BIAS131	BIAS128	Оповещение звуковое	КПСВВнг(А)-LSLTх	1х2х1,5	9.4	
S19	BIAS128	BIAS129	Оповещение звуковое	КПСВВнг(А)-LSLTх	1х2х1,5	4	
S19	BIAS129	BIAS130	Оповещение звуковое	КПСВВнг(А)-LSLTх	1х2х1,5	4.2	
S19	BIAS130	BIAS127	Оповещение звуковое	КПСВВнг(А)-LSLTх	1х2х1,5	6.5	

Взам. инв. №

Подп. и дата

Инв. № подп.

Маркировка кабеля	Кабельная трасса		Тип линии связи	Марка кабеля	Количество кабелей и число жил, сечение	Длина, м	Примечание
	Начало	Конец					
1	2	3	4	5	6	7	8
S19	BIAS127	BIAS126	Оповещение звуковое	КПСВВнг(А)-LSLTx	1x2x1,5	12.3	
S19	BIAS126	BIAS125	Оповещение звуковое	КПСВВнг(А)-LSLTx	1x2x1,5	10.6	
S19	BIAS125	BIAS124	Оповещение звуковое	КПСВВнг(А)-LSLTx	1x2x1,5	11.6	
S19	BIAS124	BIAS123	Оповещение звуковое	КПСВВнг(А)-LSLTx	1x2x1,5	14.1	
S20	1SC2.19..22	BIAS152	Оповещение звуковое	КПСВВнг(А)-LSLTx	1x2x1,5	88.3	
S20	BIAS152	BIAS138	Оповещение звуковое	КПСВВнг(А)-LSLTx	1x2x1,5	13.7	
S20	BIAS138	BIAS151	Оповещение звуковое	КПСВВнг(А)-LSLTx	1x2x1,5	10.6	
S20	BIAS151	BIAS150	Оповещение звуковое	КПСВВнг(А)-LSLTx	1x2x1,5	8.8	
S20	BIAS150	BIAS132	Оповещение звуковое	КПСВВнг(А)-LSLTx	1x2x1,5	5.8	
S20	BIAS132	BIAS149	Оповещение звуковое	КПСВВнг(А)-LSLTx	1x2x1,5	13.6	
S20	BIAS149	BIAS148	Оповещение звуковое	КПСВВнг(А)-LSLTx	1x2x1,5	7.7	
S20	BIAS148	BIAS147	Оповещение звуковое	КПСВВнг(А)-LSLTx	1x2x1,5	10.4	
S20	BIAS147	BIAS146	Оповещение звуковое	КПСВВнг(А)-LSLTx	1x2x1,5	5.1	
S20	BIAS146	BIAS145	Оповещение звуковое	КПСВВнг(А)-LSLTx	1x2x1,5	8.2	
S20	BIAS145	BIAS144	Оповещение звуковое	КПСВВнг(А)-LSLTx	1x2x1,5	7.2	
S20	BIAS144	BIAS143	Оповещение звуковое	КПСВВнг(А)-LSLTx	1x2x1,5	8	
S20	BIAS143	BIAS142	Оповещение звуковое	КПСВВнг(А)-LSLTx	1x2x1,5	7.8	
S20	BIAS142	BIAS141	Оповещение звуковое	КПСВВнг(А)-LSLTx	1x2x1,5	8.8	
S20	BIAS141	BIAS117	Оповещение звуковое	КПСВВнг(А)-LSLTx	1x2x1,5	7.3	
S20	BIAS117	BIAS116	Оповещение звуковое	КПСВВнг(А)-LSLTx	1x2x1,5	5.6	
S20	BIAS116	BIAS115	Оповещение звуковое	КПСВВнг(А)-LSLTx	1x2x1,5	3.8	
S20	BIAS115	BIAS118	Оповещение звуковое	КПСВВнг(А)-LSLTx	1x2x1,5	14.2	
S20	BIAS118	BIAS119	Оповещение звуковое	КПСВВнг(А)-LSLTx	1x2x1,5	13.7	
S20	BIAS119	BIAS120	Оповещение звуковое	КПСВВнг(А)-LSLTx	1x2x1,5	11.6	
S20	BIAS120	BIAS121	Оповещение звуковое	КПСВВнг(А)-LSLTx	1x2x1,5	11.8	
S20	BIAS121	BIAS122	Оповещение звуковое	КПСВВнг(А)-LSLTx	1x2x1,5	13.3	
S21	1SC2.41..44	BIAS92	Оповещение звуковое	КПСВВнг(А)-LSLTx	1x2x1,5	6.3	
S21	BIAS92	BIAS46	Оповещение звуковое	КПСВВнг(А)-LSLTx	1x2x1,5	1	

Взам. инв. №

Подп. и дата

Инв. № подп.

Маркировка кабеля	Кабельная трасса		Тип линии связи	Марка кабеля	Количество кабелей и число жил, сечение	Длина, м	Примечание
	Начало	Конец					
1	2	3	4	5	6	7	8
S21	BIAS46	BIAS47	Оповещение звуковое	КПСВВнг(А)-LSLTх	1х2х1,5	18.1	
S21	BIAS47	BIAS48	Оповещение звуковое	КПСВВнг(А)-LSLTх	1х2х1,5	15.1	
S21	BIAS48	BIAS49	Оповещение звуковое	КПСВВнг(А)-LSLTх	1х2х1,5	6	
S21	BIAS49	BIAS93	Оповещение звуковое	КПСВВнг(А)-LSLTх	1х2х1,5	9.9	
S21	BIAS93	BIAS94	Оповещение звуковое	КПСВВнг(А)-LSLTх	1х2х1,5	9.9	
S21	BIAS94	BIAS83	Оповещение звуковое	КПСВВнг(А)-LSLTх	1х2х1,5	0.7	
S21	BIAS83	BIAS81	Оповещение звуковое	КПСВВнг(А)-LSLTх	1х2х1,5	22.1	
S21	BIAS81	BIAS82	Оповещение звуковое	КПСВВнг(А)-LSLTх	1х2х1,5	17.8	
S21	BIAS82	BIAS84	Оповещение звуковое	КПСВВнг(А)-LSLTх	1х2х1,5	22.3	
S21	BIAS84	BIAS95	Оповещение звуковое	КПСВВнг(А)-LSLTх	1х2х1,5	0.6	
S21	BIAS95	BIAS96	Оповещение звуковое	КПСВВнг(А)-LSLTх	1х2х1,5	13.4	
S21	BIAS96	BIAS51	Оповещение звуковое	КПСВВнг(А)-LSLTх	1х2х1,5	1.6	
S21	BIAS51	BIAS52	Оповещение звуковое	КПСВВнг(А)-LSLTх	1х2х1,5	6.9	
S21	BIAS52	BIAS97	Оповещение звуковое	КПСВВнг(А)-LSLTх	1х2х1,5	2.2	
S21	BIAS97	BIAS98	Оповещение звуковое	КПСВВнг(А)-LSLTх	1х2х1,5	9.7	
S21	BIAS98	BIAS58	Оповещение звуковое	КПСВВнг(А)-LSLTх	1х2х1,5	8.1	
S21	BIAS58	BIAS60	Оповещение звуковое	КПСВВнг(А)-LSLTх	1х2х1,5	11	
S21	BIAS60	BIAS61	Оповещение звуковое	КПСВВнг(А)-LSLTх	1х2х1,5	11.7	
S22	1SC2.41..44	BIAS91	Оповещение звуковое	КПСВВнг(А)-LSLTх	1х2х1,5	4.2	
S22	BIAS91	BIAS39	Оповещение звуковое	КПСВВнг(А)-LSLTх	1х2х1,5	9.1	
S22	BIAS39	BIAS44	Оповещение звуковое	КПСВВнг(А)-LSLTх	1х2х1,5	14.8	
S22	BIAS44	BIAS90	Оповещение звуковое	КПСВВнг(А)-LSLTх	1х2х1,5	10.1	
S22	BIAS90	BIAS34	Оповещение звуковое	КПСВВнг(А)-LSLTх	1х2х1,5	16.8	
S22	BIAS34	BIAS23	Оповещение звуковое	КПСВВнг(А)-LSLTх	1х2х1,5	14.6	
S22	BIAS23	BIAS27	Оповещение звуковое	КПСВВнг(А)-LSLTх	1х2х1,5	15.7	
S22	BIAS27	BIAS89	Оповещение звуковое	КПСВВнг(А)-LSLTх	1х2х1,5	1.2	
S22	BIAS89	BIAS22	Оповещение звуковое	КПСВВнг(А)-LSLTх	1х2х1,5	31.8	
S22	BIAS22	BIAS21	Оповещение звуковое	КПСВВнг(А)-LSLTх	1х2х1,5	14.7	

Маркировка кабеля	Кабельная трасса		Тип линии связи	Марка кабеля	Количество кабелей и число жил, сечение	Длина, м	Примечание
	Начало	Конец					
1	2	3	4	5	6	7	8
S22	BIAS21	BIAS20	Оповещение звуковое	КПСВВнг(А)-LSLTх	1х2х1,5	16.7	
S22	BIAS20	BIAS19	Оповещение звуковое	КПСВВнг(А)-LSLTх	1х2х1,5	17.3	
S22	BIAS19	BIAS18	Оповещение звуковое	КПСВВнг(А)-LSLTх	1х2х1,5	18.5	
S22	BIAS18	BIAS4	Оповещение звуковое	КПСВВнг(А)-LSLTх	1х2х1,5	31.8	
S22	BIAS4	BIAS24	Оповещение звуковое	КПСВВнг(А)-LSLTх	1х2х1,5	13.1	
S22	BIAS24	BIAS8	Оповещение звуковое	КПСВВнг(А)-LSLTх	1х2х1,5	1.4	
S22	BIAS8	BIAS85	Оповещение звуковое	КПСВВнг(А)-LSLTх	1х2х1,5	14.7	
S22	BIAS85	BIAS26	Оповещение звуковое	КПСВВнг(А)-LSLTх	1х2х1,5	0.9	
S22	BIAS26	BIAS29	Оповещение звуковое	КПСВВнг(А)-LSLTх	1х2х1,5	15	
S22	BIAS29	BIAS86	Оповещение звуковое	КПСВВнг(А)-LSLTх	1х2х1,5	1	
S22	BIAS86	BIAS87	Оповещение звуковое	КПСВВнг(А)-LSLTх	1х2х1,5	17.3	
S22	BIAS87	BIAS28	Оповещение звуковое	КПСВВнг(А)-LSLTх	1х2х1,5	1	
S22	BIAS28	BIAS30	Оповещение звуковое	КПСВВнг(А)-LSLTх	1х2х1,5	16.2	
S22	BIAS30	BIAS88	Оповещение звуковое	КПСВВнг(А)-LSLTх	1х2х1,5	1	
S23	1SC2.59..62	BIAS3	Оповещение звуковое	КПСВВнг(А)-LSLTх	1х2х1,5	3.5	
S23	BIAS3	BIAS69	Оповещение звуковое	КПСВВнг(А)-LSLTх	1х2х1,5	26.8	
S23	BIAS69	BIAS68	Оповещение звуковое	КПСВВнг(А)-LSLTх	1х2х1,5	16	
S23	BIAS68	BIAS2	Оповещение звуковое	КПСВВнг(А)-LSLTх	1х2х1,5	2.8	
S23	BIAS2	BIAS11	Оповещение звуковое	КПСВВнг(А)-LSLTх	1х2х1,5	19.1	
S23	BIAS11	BIAS12	Оповещение звуковое	КПСВВнг(А)-LSLTх	1х2х1,5	5.6	
S23	BIAS12	BIAS7	Оповещение звуковое	КПСВВнг(А)-LSLTх	1х2х1,5	0.9	
S23	BIAS7	BIAS79	Оповещение звуковое	КПСВВнг(А)-LSLTх	1х2х1,5	12	
S23	BIAS79	BIAS13	Оповещение звуковое	КПСВВнг(А)-LSLTх	1х2х1,5	1.4	
S23	BIAS13	BIAS80	Оповещение звуковое	КПСВВнг(А)-LSLTх	1х2х1,5	5.7	
S23	BIAS80	BIAS15	Оповещение звуковое	КПСВВнг(А)-LSLTх	1х2х1,5	0.8	
S23	BIAS15	BIAS1	Оповещение звуковое	КПСВВнг(А)-LSLTх	1х2х1,5	8.3	
S23	BIAS1	BIAS25	Оповещение звуковое	КПСВВнг(А)-LSLTх	1х2х1,5	12.3	
S23	BIAS25	BIAS17	Оповещение звуковое	КПСВВнг(А)-LSLTх	1х2х1,5	15.7	

Взам. инв. №

Подп. и дата

Инв. № подп.

Маркировка кабеля	Кабельная трасса		Тип линии связи	Марка кабеля	Количество кабелей и число жил, сечение	Длина, м	Примечание
	Начало	Конец					
1	2	3	4	5	6	7	8
S24	1SC2.59..62	BIAS70	Оповещение звуковое	КПСВВнг(А)-LSLTx	1x2x1,5	15.5	
S24	BIAS70	BIAS71	Оповещение звуковое	КПСВВнг(А)-LSLTx	1x2x1,5	4.6	
S24	BIAS71	BIAS73	Оповещение звуковое	КПСВВнг(А)-LSLTx	1x2x1,5	7.7	
S24	BIAS73	BIAS74	Оповещение звуковое	КПСВВнг(А)-LSLTx	1x2x1,5	5	
S24	BIAS74	BIAS77	Оповещение звуковое	КПСВВнг(А)-LSLTx	1x2x1,5	7	
S24	BIAS77	BIAS78	Оповещение звуковое	КПСВВнг(А)-LSLTx	1x2x1,5	10.8	
S24	BIAS78	BIAS76	Оповещение звуковое	КПСВВнг(А)-LSLTx	1x2x1,5	7.9	
S24	BIAS76	BIAS64	Оповещение звуковое	КПСВВнг(А)-LSLTx	1x2x1,5	9.1	
S24	BIAS64	BIAS66	Оповещение звуковое	КПСВВнг(А)-LSLTx	1x2x1,5	11.8	
S24	BIAS66	BIAS67	Оповещение звуковое	КПСВВнг(А)-LSLTx	1x2x1,5	4.1	
S24	BIAS67	BIAS65	Оповещение звуковое	КПСВВнг(А)-LSLTx	1x2x1,5	10.8	
S24	BIAS65	BIAS6	Оповещение звуковое	КПСВВнг(А)-LSLTx	1x2x1,5	9.6	
S24	BIAS6	BIAS5	Оповещение звуковое	КПСВВнг(А)-LSLTx	1x2x1,5	14	
S25	1SC2.75..78	BIAS105	Оповещение звуковое	КПСВВнг(А)-LSLTx	1x2x1,5	12.8	
S25	BIAS105	BIAS104	Оповещение звуковое	КПСВВнг(А)-LSLTx	1x2x1,5	16.4	
S25	BIAS104	BIAS103	Оповещение звуковое	КПСВВнг(А)-LSLTx	1x2x1,5	12.7	
S25	BIAS103	BIAS102	Оповещение звуковое	КПСВВнг(А)-LSLTx	1x2x1,5	16.2	
S25	BIAS102	BIAS101	Оповещение звуковое	КПСВВнг(А)-LSLTx	1x2x1,5	18	
S25	BIAS101	BIAS100	Оповещение звуковое	КПСВВнг(А)-LSLTx	1x2x1,5	18.8	
S25	BIAS100	BIAS99	Оповещение звуковое	КПСВВнг(А)-LSLTx	1x2x1,5	16.1	
S25	BIAS99	BIAS113	Оповещение звуковое	КПСВВнг(А)-LSLTx	1x2x1,5	21.8	
S26	1SC2.75..78	BIAS106	Оповещение звуковое	КПСВВнг(А)-LSLTx	1x2x1,5	5.8	
S26	BIAS106	BIAS107	Оповещение звуковое	КПСВВнг(А)-LSLTx	1x2x1,5	17.5	
S26	BIAS107	BIAS108	Оповещение звуковое	КПСВВнг(А)-LSLTx	1x2x1,5	15.1	
S26	BIAS108	BIAS109	Оповещение звуковое	КПСВВнг(А)-LSLTx	1x2x1,5	16.7	
S26	BIAS109	BIAS110	Оповещение звуковое	КПСВВнг(А)-LSLTx	1x2x1,5	14.5	
S26	BIAS110	BIAS111	Оповещение звуковое	КПСВВнг(А)-LSLTx	1x2x1,5	13.2	
S26	BIAS111	BIAS63	Оповещение звуковое	КПСВВнг(А)-LSLTx	1x2x1,5	4.9	

Взам. инв. №

Подп. и дата

Инв. № подп.

Маркировка кабеля	Кабельная трасса		Тип линии связи	Марка кабеля	Количество кабелей и число жил, сечение	Длина, м	Примечание
	Начало	Конец					
1	2	3	4	5	6	7	8
S26	BIAS63	BIAS112	Оповещение звуковое	КПСВВнг(А)-LSLTx	1x2x1,5	6.1	
S26	BIAS112	BIAS114	Оповещение звуковое	КПСВВнг(А)-LSLTx	1x2x1,5	14.2	
S27	2SC1.7..10	BIAS580	Оповещение звуковое	КПСВВнг(А)-LSLTx	1x2x1,5	2.9	
S27	BIAS580	BIAS573	Оповещение звуковое	КПСВВнг(А)-LSLTx	1x2x1,5	3.2	
S27	BIAS573	BIAS578	Оповещение звуковое	КПСВВнг(А)-LSLTx	1x2x1,5	9.6	
S27	BIAS578	BIAS574	Оповещение звуковое	КПСВВнг(А)-LSLTx	1x2x1,5	8	
S27	BIAS574	BIAS579	Оповещение звуковое	КПСВВнг(А)-LSLTx	1x2x1,5	9.2	
S27	BIAS579	BIAS575	Оповещение звуковое	КПСВВнг(А)-LSLTx	1x2x1,5	10.9	
S27	BIAS575	BIAS576	Оповещение звуковое	КПСВВнг(А)-LSLTx	1x2x1,5	4.7	
S27	BIAS576	BIAS581	Оповещение звуковое	КПСВВнг(А)-LSLTx	1x2x1,5	2	
S27	BIAS581	BIAS577	Оповещение звуковое	КПСВВнг(А)-LSLTx	1x2x1,5	5	
S28	2SC1.7..10	BIAS582	Оповещение звуковое	КПСВВнг(А)-LSLTx	1x2x1,5	15.3	
S28	BIAS582	BIAS589	Оповещение звуковое	КПСВВнг(А)-LSLTx	1x2x1,5	4.7	
S28	BIAS589	BIAS583	Оповещение звуковое	КПСВВнг(А)-LSLTx	1x2x1,5	2	
S28	BIAS583	BIAS588	Оповещение звуковое	КПСВВнг(А)-LSLTx	1x2x1,5	4.8	
S28	BIAS588	BIAS591	Оповещение звуковое	КПСВВнг(А)-LSLTx	1x2x1,5	10.9	
S28	BIAS591	BIAS584	Оповещение звуковое	КПСВВнг(А)-LSLTx	1x2x1,5	6.3	
S28	BIAS584	BIAS585	Оповещение звуковое	КПСВВнг(А)-LSLTx	1x2x1,5	3.2	
S28	BIAS585	BIAS586	Оповещение звуковое	КПСВВнг(А)-LSLTx	1x2x1,5	5.7	
S28	BIAS586	BIAS590	Оповещение звуковое	КПСВВнг(А)-LSLTx	1x2x1,5	2.7	
S28	BIAS590	BIAS587	Оповещение звуковое	КПСВВнг(А)-LSLTx	1x2x1,5	1.5	
S29	2SC1.13..16	BIAS555	Оповещение звуковое	КПСВВнг(А)-LSLTx	1x2x1,5	4.5	
S29	BIAS555	BIAS560	Оповещение звуковое	КПСВВнг(А)-LSLTx	1x2x1,5	0.7	
S29	BIAS560	BIAS558	Оповещение звуковое	КПСВВнг(А)-LSLTx	1x2x1,5	8.7	
S29	BIAS558	BIAS554	Оповещение звуковое	КПСВВнг(А)-LSLTx	1x2x1,5	13.3	
S29	BIAS554	BIAS556	Оповещение звуковое	КПСВВнг(А)-LSLTx	1x2x1,5	10.5	
S29	BIAS556	BIAS557	Оповещение звуковое	КПСВВнг(А)-LSLTx	1x2x1,5	5.7	
S29	BIAS557	BIAS562	Оповещение звуковое	КПСВВнг(А)-LSLTx	1x2x1,5	2.3	

Взам. инв. №

Подп. и дата

Инв. № подп.

Маркировка кабеля	Кабельная трасса		Тип линии связи	Марка кабеля	Количество кабелей и число жил, сечение	Длина, м	Примечание
	Начало	Конец					
1	2	3	4	5	6	7	8
S29	BIAS562	BIAS561	Оповещение звуковое	КПСВВнг(А)-LSLTх	1х2х1,5	4.7	
S29	BIAS561	BIAS559	Оповещение звуковое	КПСВВнг(А)-LSLTх	1х2х1,5	5.8	
S30	2SC1.13..16	BIAS572	Оповещение звуковое	КПСВВнг(А)-LSLTх	1х2х1,5	30.5	
S30	BIAS572	BIAS565	Оповещение звуковое	КПСВВнг(А)-LSLTх	1х2х1,5	6.8	
S30	BIAS565	BIAS564	Оповещение звуковое	КПСВВнг(А)-LSLTх	1х2х1,5	12.7	
S30	BIAS564	BIAS571	Оповещение звуковое	КПСВВнг(А)-LSLTх	1х2х1,5	8.7	
S30	BIAS571	BIAS563	Оповещение звуковое	КПСВВнг(А)-LSLTх	1х2х1,5	2.8	
S30	BIAS563	BIAS570	Оповещение звуковое	КПСВВнг(А)-LSLTх	1х2х1,5	8.9	
S30	BIAS570	BIAS567	Оповещение звуковое	КПСВВнг(А)-LSLTх	1х2х1,5	28.4	
S30	BIAS567	BIAS568	Оповещение звуковое	КПСВВнг(А)-LSLTх	1х2х1,5	7.3	
S30	BIAS568	BIAS569	Оповещение звуковое	КПСВВнг(А)-LSLTх	1х2х1,5	6.4	
S30	BIAS569	BIAS566	Оповещение звуковое	КПСВВнг(А)-LSLTх	1х2х1,5	2.7	
S31	2SC2.5..8	BIAS595	Оповещение звуковое	КПСВВнг(А)-LSLTх	1х2х1,5	10.7	
S31	BIAS595	BIAS592	Оповещение звуковое	КПСВВнг(А)-LSLTх	1х2х1,5	2.5	
S31	BIAS592	BIAS594	Оповещение звуковое	КПСВВнг(А)-LSLTх	1х2х1,5	17.8	
S31	BIAS594	BIAS593	Оповещение звуковое	КПСВВнг(А)-LSLTх	1х2х1,5	17.1	
S31	BIAS593	BIAS596	Оповещение звуковое	КПСВВнг(А)-LSLTх	1х2х1,5	0.8	
S32	2SC2.5..8	BIAS597	Оповещение звуковое	КПСВВнг(А)-LSLTх	1х2х1,5	18.2	
S32	BIAS597	BIAS598	Оповещение звуковое	КПСВВнг(А)-LSLTх	1х2х1,5	10.8	
S32	BIAS598	BIAS605	Оповещение звуковое	КПСВВнг(А)-LSLTх	1х2х1,5	3.5	
S32	BIAS605	BIAS599	Оповещение звуковое	КПСВВнг(А)-LSLTх	1х2х1,5	5.4	
S32	BIAS599	BIAS600	Оповещение звуковое	КПСВВнг(А)-LSLTх	1х2х1,5	8	
S32	BIAS600	BIAS607	Оповещение звуковое	КПСВВнг(А)-LSLTх	1х2х1,5	10.9	
S32	BIAS607	BIAS604	Оповещение звуковое	КПСВВнг(А)-LSLTх	1х2х1,5	9.6	
S32	BIAS604	BIAS603	Оповещение звуковое	КПСВВнг(А)-LSLTх	1х2х1,5	13	
S32	BIAS603	BIAS602	Оповещение звуковое	КПСВВнг(А)-LSLTх	1х2х1,5	1.9	
S32	BIAS602	BIAS601	Оповещение звуковое	КПСВВнг(А)-LSLTх	1х2х1,5	4.4	
S32	BIAS601	BIAS606	Оповещение звуковое	КПСВВнг(А)-LSLTх	1х2х1,5	9.4	

Взам. инв. №

Подп. и дата

Инв. № подп.

Марка кабеля	Длина, м*
КПСВВнг(А)-LSLTх 1х2х1,5	13883
марка не назначена	30

*Длина кабеля в итоговой таблице может не совпадать с общей длиной кабеля в спецификации по причине округления длин в кабельном журнале.

Взам. инв. №

Подп. и дата

Инв. № подп.

Таблица адресов

Наименование	Марка	Адрес	Этаж	Линия связи	№ARK
Оповещатель охранно-пожарный световой адресный	ОПОП 1-R3 "ВЫХОД"	2BIAL2.3	0	2	2
Оповещатель охранно-пожарный световой адресный	ОПОП 1-R3 "ВЫХОД"	2BIAL2.4			
Модуль релейный со встроенным изолятором короткого замыкания	РМ-4К-ИК3-R3	2SC2.5..8			
Источник вторичного электропитания резервированный адресный	ИВЭПР 24/2,5 RS-R3 2x7 БР	2UG2.9			
Оповещатель охранно-пожарный световой адресный	ОПОП 1-R3 "ВЫХОД"	2BIAL2.1	2	2	2
Оповещатель охранно-пожарный световой адресный	ОПОП 1-R3 "ВЫХОД"	2BIAL2.2			
Оповещатель охранно-пожарный световой адресный	ОПОП 1-R3 "ВЫХОД"	2BIAL1.1	0	1	2
Оповещатель охранно-пожарный световой адресный	ОПОП 1-R3 "ВЫХОД"	2BIAL1.2			
Оповещатель охранно-пожарный световой адресный	ОПОП 1-R3 "ВЫХОД"	2BIAL1.3			
Источник вторичного электропитания резервированный адресный	ИВЭПР 24/2,5 RS-R3 2x7 БР	2UG1.6			
Модуль релейный со встроенным изолятором короткого замыкания	РМ-4К-ИК3-R3	2SC1.7..10			
Оповещатель охранно-пожарный световой адресный	ОПОП 1-R3 "ВЫХОД"	2BIAL1.4	2	1	2
Оповещатель охранно-пожарный световой адресный	ОПОП 1-R3 "ВЫХОД"	2BIAL1.5			
Оповещатель охранно-пожарный световой адресный	ОПОП 1-R3 "ВЫХОД"	2BIAL1.11	1	1	2
Источник вторичного электропитания резервированный адресный	ИВЭПР 24/2,5 RS-R3 2x7 БР	2UG1.12			
Модуль релейный со встроенным изолятором короткого замыкания	РМ-4К-ИК3-R3	2SC1.13..16			
Оповещатель охранно-пожарный световой адресный	ОПОП 1-R3 "ВЫХОД"	2BIAL1.17			
Оповещатель охранно-пожарный световой адресный	ОПОП 1-R3 "ВЫХОД"	2BIAL1.18	2	1	2
Оповещатель охранно-пожарный световой адресный	ОПОП 1-R3 "ВЫХОД"	2BIAL1.19			
Оповещатель охранно-пожарный световой адресный	ОПОП 1-R3 "ВЫХОД + стрелка вправо"	1BIAL1.1	0	1	1
Оповещатель охранно-пожарный световой адресный	ОПОП 1-R3 "ВЫХОД + стрелка вправо"	1BIAL1.2			
Оповещатель охранно-пожарный световой адресный	ОПОП 1-R3 "ВЫХОД + стрелка вправо"	1BIAL1.3			
Оповещатель охранно-пожарный световой адресный	ОПОП 1-R3 "ВЫХОД + стрелка вправо"	1BIAL1.4			
Оповещатель охранно-пожарный световой адресный	ОПОП 1-R3 "ВЫХОД + стрелка вправо"	1BIAL1.5			
Оповещатель охранно-пожарный световой адресный	ОПОП 1-R3 "ВЫХОД + стрелка вправо"	1BIAL1.6			
Оповещатель охранно-пожарный световой адресный	ОПОП 1-R3 "ВЫХОД + стрелка вправо"	1BIAL1.7			
Оповещатель охранно-пожарный световой адресный	ОПОП 1-R3 "ВЫХОД + стрелка вправо"	1BIAL1.8			
Оповещатель охранно-пожарный световой адресный	ОПОП 1-R3 "ВЫХОД"	1BIAL1.9			

Наименование	Марка	Адрес	Этаж	Линия связи	№ARK
Оповещатель охранно-пожарный световой адресный	ОПОП 1-R3 "ВЫХОД"	1BIAL1.10	0	1	1
Оповещатель охранно-пожарный световой адресный	ОПОП 1-R3 "ВЫХОД + стрелка вправо"	1BIAL1.11			
Оповещатель охранно-пожарный световой адресный	ОПОП 1-R3 "ВЫХОД + стрелка вправо"	1BIAL1.12			
Оповещатель охранно-пожарный световой адресный	ОПОП 1-R3 "ВЫХОД + стрелка вправо"	1BIAL1.13			
Оповещатель охранно-пожарный световой адресный	ОПОП 1-R3 "ВЫХОД"	1BIAL1.14			
Оповещатель охранно-пожарный световой адресный	ОПОП 1-R3 "ВЫХОД + стрелка вправо"	1BIAL1.15			
Оповещатель охранно-пожарный световой адресный	ОПОП 1-R3 "ВЫХОД"	1BIAL1.16			
Оповещатель охранно-пожарный световой адресный	ОПОП 1-R3 "ВЫХОД"	1BIAL1.17			
Оповещатель охранно-пожарный световой адресный	ОПОП 1-R3 "ВЫХОД"	1BIAL1.18			
Оповещатель охранно-пожарный световой адресный	ОПОП 1-R3 "ВЫХОД"	1BIAL1.19			
Оповещатель охранно-пожарный световой адресный	ОПОП 1-R3 "ВЫХОД"	1BIAL1.20			
Оповещатель охранно-пожарный световой адресный	ОПОП 1-R3 "ВЫХОД"	1BIAL1.21			
Оповещатель охранно-пожарный световой адресный	ОПОП 1-R3 "ВЫХОД + стрелка вправо"	1BIAL1.22			
Оповещатель охранно-пожарный световой адресный	ОПОП 1-R3 "ВЫХОД"	1BIAL1.23			
Оповещатель охранно-пожарный световой адресный	ОПОП 1-R3 "ВЫХОД"	1BIAL1.24			
Оповещатель охранно-пожарный световой адресный	ОПОП 1-R3 "ВЫХОД"	1BIAL1.25			
Оповещатель охранно-пожарный световой адресный	ОПОП 1-R3 "ВЫХОД"	1BIAL1.26			
Оповещатель охранно-пожарный световой адресный	ОПОП 1-R3 "ВЫХОД"	1BIAL1.27			
Оповещатель охранно-пожарный световой адресный	ОПОП 1-R3 "ВЫХОД"	1BIAL1.28			
Оповещатель охранно-пожарный световой адресный	ОПОП 1-R3 "ВЫХОД"	1BIAL1.29			
Оповещатель охранно-пожарный световой адресный	ОПОП 1-R3 "ВЫХОД"	1BIAL1.30			
Оповещатель охранно-пожарный световой адресный	ОПОП 1-R3 "ВЫХОД"	1BIAL1.31			

Согласовано

Взам. инв. №

Подп. и дата

Инв. № подп.

Изм.	Кол.уч.	Лист	N док.	Подп.	Дата
ГИП		Кузнецов			07.26
Н.контр.		Пашков			07.26
Проверил		Кузнецов			07.26
Разработал		Князев			07.26

020-06/2026-СОУЭ

Комбинат по обработке рулонной стали

Цеха регенерации, травления, холодного проката, токарный, цинкования, складирования и покраски

Стадия	Лист	Листов
Р		

Таблица адресов

ПАО "МТС"

Формат А3

Таблица адресов

Наименование	Марка	Адрес	Этаж	Линия связи	№ARK
Оповещатель охранно-пожарный световой адресный	ОПОП 1-R3 "ВЫХОД"	1BIAL1.32	0	1	1
Оповещатель охранно-пожарный световой адресный	ОПОП 1-R3 "ВЫХОД + стрелка вправо"	1BIAL1.33			
Оповещатель охранно-пожарный световой адресный	ОПОП 1-R3 "ВЫХОД + стрелка вправо"	1BIAL1.34			
Оповещатель охранно-пожарный световой адресный	ОПОП 1-R3 "ВЫХОД + стрелка вправо"	1BIAL1.35			
Оповещатель охранно-пожарный световой адресный	ОПОП 1-R3 "ВЫХОД + стрелка вправо"	1BIAL1.36			
Оповещатель охранно-пожарный световой адресный	ОПОП 1-R3 "ВЫХОД + стрелка вправо"	1BIAL1.37			
Оповещатель охранно-пожарный световой адресный	ОПОП 1-R3 "ВЫХОД + стрелка вправо"	1BIAL1.38			
Оповещатель охранно-пожарный световой адресный	ОПОП 1-R3 "ВЫХОД"	1BIAL1.39			
Оповещатель охранно-пожарный световой адресный	ОПОП 1-R3 "ВЫХОД"	1BIAL1.40			
Оповещатель охранно-пожарный световой адресный	ОПОП 1-R3 "ВЫХОД + стрелка вправо"	1BIAL1.41			
Оповещатель охранно-пожарный световой адресный	ОПОП 1-R3 "ВЫХОД + стрелка вправо"	1BIAL1.42			
Источник вторичного электропитания резервированный адресный	ИВЭПР 24/2,5 RS-R3 2x7 БР	1UG1.43			
Модуль релейный со встроенным изолятором короткого замыкания	РМ-4К-ИК3-R3	1SC1.44..47			
Оповещатель охранно-пожарный световой адресный	ОПОП 1-R3 "ВЫХОД + стрелка вправо"	1BIAL1.48			
Оповещатель охранно-пожарный световой адресный	ОПОП 1-R3 "ВЫХОД + стрелка вправо"	1BIAL1.49			
Оповещатель охранно-пожарный световой адресный	ОПОП 1-R3 "ВЫХОД + стрелка вправо"	1BIAL1.50			
Оповещатель охранно-пожарный световой адресный	ОПОП 1-R3 "ВЫХОД + стрелка вправо"	1BIAL1.51			
Оповещатель охранно-пожарный световой адресный	ОПОП 1-R3 "ВЫХОД + стрелка вправо"	1BIAL1.52			
Оповещатель охранно-пожарный световой адресный	ОПОП 1-R3 "ВЫХОД + стрелка вправо"	1BIAL1.53			
Оповещатель охранно-пожарный световой адресный	ОПОП 1-R3 "ВЫХОД"	1BIAL1.54			
Оповещатель охранно-пожарный световой адресный	ОПОП 1-R3 "ВЫХОД"	1BIAL1.55			
Оповещатель охранно-пожарный световой адресный	ОПОП 1-R3 "ВЫХОД"	1BIAL1.56			
Оповещатель охранно-пожарный световой адресный	ОПОП 1-R3 "ВЫХОД"	1BIAL1.57			
Оповещатель охранно-пожарный световой адресный	ОПОП 1-R3 "ВЫХОД"	1BIAL1.58			
Оповещатель охранно-пожарный световой адресный	ОПОП 1-R3 "ВЫХОД + стрелка вправо"	1BIAL1.59			
Оповещатель охранно-пожарный световой адресный	ОПОП 1-R3 "ВЫХОД + стрелка вправо"	1BIAL1.60			
Оповещатель охранно-пожарный световой адресный	ОПОП 1-R3 "ВЫХОД"	1BIAL1.61			
Оповещатель охранно-пожарный световой адресный	ОПОП 1-R3 "ВЫХОД"	1BIAL1.62			

Наименование	Марка	Адрес	Этаж	Линия связи	№ARK
Оповещатель охранно-пожарный световой адресный	ОПОП 1-R3 "ВЫХОД"	1BIAL1.63	0	1	1
Модуль релейный со встроенным изолятором короткого замыкания	РМ-4К-ИК3-R3	1SC1.64..67			
Источник вторичного электропитания резервированный адресный	Источник питания 24В	1UG1.68			
Модуль релейный со встроенным изолятором короткого замыкания	РМ-4К-ИК3-R3	1SC1.91..94			
Источник вторичного электропитания резервированный адресный	Источник питания 24В	1UG1.90			
Оповещатель охранно-пожарный световой адресный	ОПОП 1-R3 "ВЫХОД + стрелка вправо"	1BIAL1.69			
Оповещатель охранно-пожарный световой адресный	ОПОП 1-R3 "ВЫХОД"	1BIAL1.70			
Оповещатель охранно-пожарный световой адресный	ОПОП 1-R3 "ВЫХОД"	1BIAL1.71			
Оповещатель охранно-пожарный световой адресный	ОПОП 1-R3 "ВЫХОД"	1BIAL1.72			
Оповещатель охранно-пожарный световой адресный	ОПОП 1-R3 "ВЫХОД + стрелка вправо"	1BIAL1.73			
Оповещатель охранно-пожарный световой адресный	ОПОП 1-R3 "ВЫХОД"	1BIAL1.74			
Оповещатель охранно-пожарный световой адресный	ОПОП 1-R3 "ВЫХОД"	1BIAL1.75			
Оповещатель охранно-пожарный световой адресный	ОПОП 1-R3 "ВЫХОД"	1BIAL1.76			
Оповещатель охранно-пожарный световой адресный	ОПОП 1-R3 "ВЫХОД"	1BIAL1.77			
Оповещатель охранно-пожарный световой адресный	ОПОП 1-R3 "ВЫХОД"	1BIAL1.78			
Оповещатель охранно-пожарный световой адресный	ОПОП 1-R3 "ВЫХОД"	1BIAL1.79			
Оповещатель охранно-пожарный световой адресный	ОПОП 1-R3 "ВЫХОД + стрелка вправо"	1BIAL1.80			
Оповещатель охранно-пожарный световой адресный	ОПОП 1-R3 "ВЫХОД"	1BIAL1.81			
Оповещатель охранно-пожарный световой адресный	ОПОП 1-R3 "ВЫХОД"	1BIAL1.82			
Оповещатель охранно-пожарный световой адресный	ОПОП 1-R3 "ВЫХОД"	1BIAL1.83			
Оповещатель охранно-пожарный световой адресный	ОПОП 1-R3 "ВЫХОД"	1BIAL1.84			
Оповещатель охранно-пожарный световой адресный	ОПОП 1-R3 "ВЫХОД + стрелка вправо"	1BIAL1.85			
Оповещатель охранно-пожарный световой адресный	ОПОП 1-R3 "ВЫХОД"	1BIAL1.86			
Оповещатель охранно-пожарный световой адресный	ОПОП 1-R3 "ВЫХОД"	1BIAL1.87			
Оповещатель охранно-пожарный световой адресный	ОПОП 1-R3 "ВЫХОД"	1BIAL1.88			
Оповещатель охранно-пожарный световой адресный	ОПОП 1-R3 "ВЫХОД"	1BIAL1.89			

Взам. инв. №

Подп. и дата

Инв. № подп.

Таблица адресов

Наименование	Марка	Адрес	Этаж	Линия связи	№ARK
Оповещатель охранно-пожарный световой адресный	ОПОП 1-R3 "ВЫХОД"	1BIAL2.1	0	2	1
Оповещатель охранно-пожарный световой адресный	ОПОП 1-R3 "ВЫХОД"	1BIAL2.2			
Источник вторичного электропитания резервированный адресный	Источник питания 24В	1UG2.106			
Модуль релейный со встроенным изолятором короткого замыкания	РМ-4К-ИК3-R3	1SC2.102..105			
Модуль релейный со встроенным изолятором короткого замыкания	РМ-4К-ИК3-R3	1SC2.3..6			
Источник вторичного электропитания резервированный адресный	Источник питания 24В	1UG2.7			
Источник вторичного электропитания резервированный адресный	ИВЭПР 24/2,5 RS-R3 2x7 БР	1UG2.8			
Модуль релейный со встроенным изолятором короткого замыкания	РМ-4К-ИК3-R3	1SC2.9..12			
Оповещатель охранно-пожарный световой адресный	ОПОП 1-R3 "ВЫХОД"	1BIAL2.13			
Оповещатель охранно-пожарный световой адресный	ОПОП 1-R3 "ВЫХОД"	1BIAL2.14			
Оповещатель охранно-пожарный световой адресный	ОПОП 1-R3 "ВЫХОД + стрелка вправо"	1BIAL2.15			
Оповещатель охранно-пожарный световой адресный	ОПОП 1-R3 "ВЫХОД + стрелка вправо"	1BIAL2.16			
Оповещатель охранно-пожарный световой адресный	ОПОП 1-R3 "ВЫХОД + стрелка вправо"	1BIAL2.17			
Оповещатель охранно-пожарный световой адресный	ОПОП 1-R3 "ВЫХОД + стрелка влево"	1BIAL2.18			
Источник вторичного электропитания резервированный адресный	Источник питания 24В	1UG2.107			
Модуль релейный со встроенным изолятором короткого замыкания	РМ-4К-ИК3-R3	1SC2.108..111			
Модуль релейный со встроенным изолятором короткого замыкания	РМ-4К-ИК3-R3	1SC2.19..22			
Источник вторичного электропитания резервированный адресный	Источник питания 24В	1UG2.23			
Оповещатель охранно-пожарный световой адресный	ОПОП 1-R3 "ВЫХОД + стрелка влево"	1BIAL2.24			
Оповещатель охранно-пожарный световой адресный	ОПОП 1-R3 "ВЫХОД"	1BIAL2.25			
Оповещатель охранно-пожарный световой адресный	ОПОП 1-R3 "ВЫХОД"	1BIAL2.26			
Оповещатель охранно-пожарный световой адресный	ОПОП 1-R3 "ВЫХОД + стрелка вправо"	1BIAL2.27			
Оповещатель охранно-пожарный световой адресный	ОПОП 1-R3 "ВЫХОД"	1BIAL2.28			
Оповещатель охранно-пожарный световой адресный	ОПОП 1-R3 "ВЫХОД"	1BIAL2.29			
Оповещатель охранно-пожарный световой адресный	ОПОП 1-R3 "ВЫХОД + стрелка вправо"	1BIAL2.30			
Оповещатель охранно-пожарный световой адресный	ОПОП 1-R3 "ВЫХОД"	1BIAL2.31			
Оповещатель охранно-пожарный световой адресный	ОПОП 1-R3 "ВЫХОД"	1BIAL2.32			
Оповещатель охранно-пожарный световой адресный	ОПОП 1-R3 "ВЫХОД + стрелка влево"	1BIAL2.33			

Наименование	Марка	Адрес	Этаж	Линия связи	№ARK
Оповещатель охранно-пожарный световой адресный	ОПОП 1-R3 "ВЫХОД"	1BIAL2.34	0	2	1
Оповещатель охранно-пожарный световой адресный	ОПОП 1-R3 "ВЫХОД + стрелка вправо"	1BIAL2.35			
Оповещатель охранно-пожарный световой адресный	ОПОП 1-R3 "ВЫХОД"	1BIAL2.36			
Оповещатель охранно-пожарный световой адресный	ОПОП 1-R3 "ВЫХОД"	1BIAL2.37			
Оповещатель охранно-пожарный световой адресный	ОПОП 1-R3 "ВЫХОД"	1BIAL2.38			
Оповещатель охранно-пожарный световой адресный	ОПОП 1-R3 "ВЫХОД + стрелка вправо"	1BIAL2.39			
Источник вторичного электропитания резервированный адресный	ИВЭПР 24/2,5 RS-R3 2x7 БР	1UG2.40			
Модуль релейный со встроенным изолятором короткого замыкания	РМ-4К-ИК3-R3	1SC2.41..44			
Оповещатель охранно-пожарный световой адресный	ОПОП 1-R3 "ВЫХОД"	1BIAL2.45			
Оповещатель охранно-пожарный световой адресный	ОПОП 1-R3 "ВЫХОД"	1BIAL2.46			
Оповещатель охранно-пожарный световой адресный	ОПОП 1-R3 "ВЫХОД"	1BIAL2.47			
Оповещатель охранно-пожарный световой адресный	ОПОП 1-R3 "ВЫХОД"	1BIAL2.48			
Оповещатель охранно-пожарный световой адресный	ОПОП 1-R3 "ВЫХОД + стрелка вправо"	1BIAL2.49			
Оповещатель охранно-пожарный световой адресный	ОПОП 1-R3 "ВЫХОД + стрелка влево"	1BIAL2.50			
Оповещатель охранно-пожарный световой адресный	ОПОП 1-R3 "ВЫХОД + стрелка вправо"	1BIAL2.51			
Оповещатель охранно-пожарный световой адресный	ОПОП 1-R3 "ВЫХОД + стрелка вправо"	1BIAL2.52			
Оповещатель охранно-пожарный световой адресный	ОПОП 1-R3 "ВЫХОД + стрелка вправо"	1BIAL2.53			
Оповещатель охранно-пожарный световой адресный	ОПОП 1-R3 "ВЫХОД + стрелка вправо"	1BIAL2.54			
Оповещатель охранно-пожарный световой адресный	ОПОП 1-R3 "ВЫХОД"	1BIAL2.55			
Оповещатель охранно-пожарный световой адресный	ОПОП 1-R3 "ВЫХОД"	1BIAL2.56			
Оповещатель охранно-пожарный световой адресный	ОПОП 1-R3 "ВЫХОД"	1BIAL2.57			
Оповещатель охранно-пожарный световой адресный	ОПОП 1-R3 "ВЫХОД"	1BIAL2.58			
Модуль релейный со встроенным изолятором короткого замыкания	РМ-4К-ИК3-R3	1SC2.59..62			
Источник вторичного электропитания резервированный адресный	ИВЭПР 24/2,5 RS-R3 2x7 БР	1UG2.63			
Оповещатель охранно-пожарный световой адресный	ОПОП 1-R3 "ВЫХОД + стрелка влево"	1BIAL2.64			
Оповещатель охранно-пожарный световой адресный	ОПОП 1-R3 "ВЫХОД + стрелка влево"	1BIAL2.65			

Взам. инв. №

Подп. и дата

Инв. № подп.

Таблица адресов

Наименование	Марка	Адрес	Этаж	Линия связи	№ARK
Оповещатель охранно-пожарный световой адресный	ОПОП 1-R3 "ВЫХОД + стрелка влево"	1BIAL2.66	0	2	1
Оповещатель охранно-пожарный световой адресный	ОПОП 1-R3 "ВЫХОД + стрелка вправо"	1BIAL2.67			
Оповещатель охранно-пожарный световой адресный	ОПОП 1-R3 "ВЫХОД + стрелка вправо"	1BIAL2.68			
Оповещатель охранно-пожарный световой адресный	ОПОП 1-R3 "ВЫХОД"	1BIAL2.69			
Оповещатель охранно-пожарный световой адресный	ОПОП 1-R3 "ВЫХОД"	1BIAL2.70			
Оповещатель охранно-пожарный световой адресный	ОПОП 1-R3 "ВЫХОД + стрелка влево"	1BIAL2.71			
Оповещатель охранно-пожарный световой адресный	ОПОП 1-R3 "ВЫХОД + стрелка влево"	1BIAL2.72			
Оповещатель охранно-пожарный световой адресный	ОПОП 1-R3 "ВЫХОД + стрелка вправо"	1BIAL2.73			
Источник вторичного электропитания резервированный адресный	ИВЭПР 24/2,5 RS-R3 2x7 БР	1UG2.74			
Модуль релейный со встроенным изолятором короткого замыкания	РМ-4К-ИКЗ-R3	1SC2.75..78			
Оповещатель охранно-пожарный световой адресный	ОПОП 1-R3 "ВЫХОД + стрелка вправо"	1BIAL2.79			
Оповещатель охранно-пожарный световой адресный	ОПОП 1-R3 "ВЫХОД + стрелка вправо"	1BIAL2.80			
Оповещатель охранно-пожарный световой адресный	ОПОП 1-R3 "ВЫХОД"	1BIAL2.81			
Оповещатель охранно-пожарный световой адресный	ОПОП 1-R3 "ВЫХОД + стрелка вправо"	1BIAL2.82			
Оповещатель охранно-пожарный световой адресный	ОПОП 1-R3 "ВЫХОД"	1BIAL2.83			
Оповещатель охранно-пожарный световой адресный	ОПОП 1-R3 "ВЫХОД + стрелка влево"	1BIAL2.84			
Оповещатель охранно-пожарный световой адресный	ОПОП 1-R3 "ВЫХОД + стрелка вправо"	1BIAL2.85			
Оповещатель охранно-пожарный световой адресный	ОПОП 1-R3 "ВЫХОД"	1BIAL2.86			
Оповещатель охранно-пожарный световой адресный	ОПОП 1-R3 "ВЫХОД + стрелка влево"	1BIAL2.87			
Оповещатель охранно-пожарный световой адресный	ОПОП 1-R3 "ВЫХОД + стрелка вправо"	1BIAL2.88			
Оповещатель охранно-пожарный световой адресный	ОПОП 1-R3 "ВЫХОД"	1BIAL2.89			
Оповещатель охранно-пожарный световой адресный	ОПОП 1-R3 "ВЫХОД"	1BIAL2.90			
Источник вторичного электропитания резервированный адресный	ИВЭПР 24/2,5 RS-R3 2x7 БР	1UG2.91			
Модуль релейный со встроенным изолятором короткого замыкания	РМ-4К-ИКЗ-R3	1SC2.92..95			
Источник вторичного электропитания резервированный адресный	ИВЭПР 24/2,5 RS-R3 2x7 БР	1UG2.96			
Модуль релейный со встроенным изолятором короткого замыкания	РМ-4К-ИКЗ-R3	1SC2.97..100			
Источник вторичного электропитания резервированный адресный	ИВЭПР 12/2 RS-R3 2x17 БР	1UG2.101			